GROHE SPA®

GROHE

SPA

MASTERS OF TECHNOLOGY

AQUAZÓNY
KOLEKCE GROHE SPA®

Vůbec poprvé společnost GROHE představuje v rámci konceptu GROHE SPA® tzv. aquazóny. Aquazóny vycházejí z tisíc let staré japonské lázeňské kultury, ve které má každá procedura v lázeňském rituálu svůj vyhrazený prostor. Tyto dokonale navržené zóny zastávají své role a umožňují se skutečně ponořit do příslušné procedury a zároveň těšit se na další. Společnost GROHE nyní nabízí nové technologie pro pět specifických zón, které umožní zákazníkům získat větší prožitek ze svého osobního wellness než kdy dřív.

ZÓNA OSVĚŽENÍ – Nejdůležitější zónou je sprchový kout. Součástí našeho promyšleného sprchového portfolia je sada GROHE AquaSymphony, která kombinuje doposud největší stropní sprchu značky, sadu uvolňujících světelných efektů a velké množství masážních, proudových a dešťových sprch a dvou velkých vodopádů. Kombinací aplikace GROHE SPA® a baterie F-digital Deluxe se navíc můžete zaposlouchat do svých oblíbených skladeb prostřednictvím bezdrátového připojení Bluetooth. Výše uvedené prvky se zaslouží o přeměnu sprchování v symfonický prožitek.

ZÓNA PŘÍPRAVY – Oblast s umyvadlem je středem každodenní koupelnové hygieny. Proto by měla být dotažena do naprosté dokonalosti. Kolekce GROHE Grandera® tvoří úchvatnou kombinaci nostalgie a moderního designu. Nyní je navíc k dispozici v třpytivé povrchové úpravě s názvem Warm Sunset.

ZÓNA RELAXACE – Zhluboka se nadechněte, lehněte si a nechte čas plynout – obklopeni hřejivou vodní lázní. Sesterská společnost GROHE, japonský JAXSON nabízí produkty s nadčasovou harmonií v luxusním provedení, která vychází z typických japonských lázeňských rituálů působících na tělo i duši.

ZÓNA REKREACE – Prostor pro tiché rozjímání. Prostor, ve kterém se koupelna stává soukromým wellness centrem. Hydratace těla před a po příslušných procedurách je nezbytnou součástí každého lázeňského rituálu. Baterie GROHE Blue® vám do zóny rekreace dodá perlivou, vychlazenou a filtrovanou vodu.

ZÓNA ROZJÍMÁNÍ – Tato zóna se postará o váš maximální komfort a hygienu. Řada GROHE Sensia® představuje novou generaci kombinovaných WC. Nastavení teploty, intenzity proudu vody a režimu čištění lze uložit do osobního profilu.

Tato brožura si klade za cíl vás inspirovat a seznámit s konceptem aquazón. Doufáme, že se necháte unést našimi návrhy a radami, a zapřemýšlíte o vytvoření osobitého domácího wellness, které vám umožní ponořit se do „Pure Freude an Wasser“.

Vychutnejte si aquazóny kolekce GROHE SPA®.

Michael Rauterkus

KAROLINE SCHÖNBRUNN

Master of Technology testuje aplikaci GROHE SPA®, která slouží pro ovládání mnoha funkcí sprchy F-digital Deluxe a umožňuje tak vytvořit skutečně na míru šitý wellness zážitek.

MASTERS OF TECHNOLOGY

Zaměstnanci společnosti GROHE jsou svými kolegy v oboru považováni za Masters of Technology, a to díky inovativnímu přístupu, výjimečnému designu a oceňovaným vodovodním bateriím.

Kombinací pokročilého řemeslnictví a moderního přístupu k efektivní týmové práci a procesům hrají naši Masters of Technology první housle ve vývoji, návrhu a výrobě našich prémiových výrobků, přičemž každá jejich součástka je během výrobního procesu testována a pečlivě vylaďována k naprosté spokojenosti zákazníka.

Výsledek: Nadčasový design. A kvalita, která přetrvá. Produkty společnosti GROHE opakovaně překvapují uživatele jedinečnými funkcemi, které poskytují „Pure Freude an Wasser“. Při používání produktů společnosti GROHE skutečně pocítíte rozdíl. Znovu a znovu.

GROHE SPA®
OBSAH

GROHE SPA AQUAZÓNY **10**

OSVĚŽENÍ **12**
PŘÍPRAVA **22**
RELAXACE **30**
REKREACE **36**
ROZJÍMÁNÍ **42**

KOLEKCE GROHE SPA® **48**

ALLURE BRILLIANT **50**
ALLURE **56**
ALLURE F-DIGITAL **62**
VERIS **64**
VERIS F-DIGITAL **70**
GRANDERA **76**
ATRIO 7 **82**
ATRIO CLASSIC **88**
F-DIGITAL DELUXE **94**

PODROBNOSTI O PRODUKTECH GROHE **104**

VODOVODNÍ BATERIE **106**
SPRCHY **162**
ZNAČKA **202**

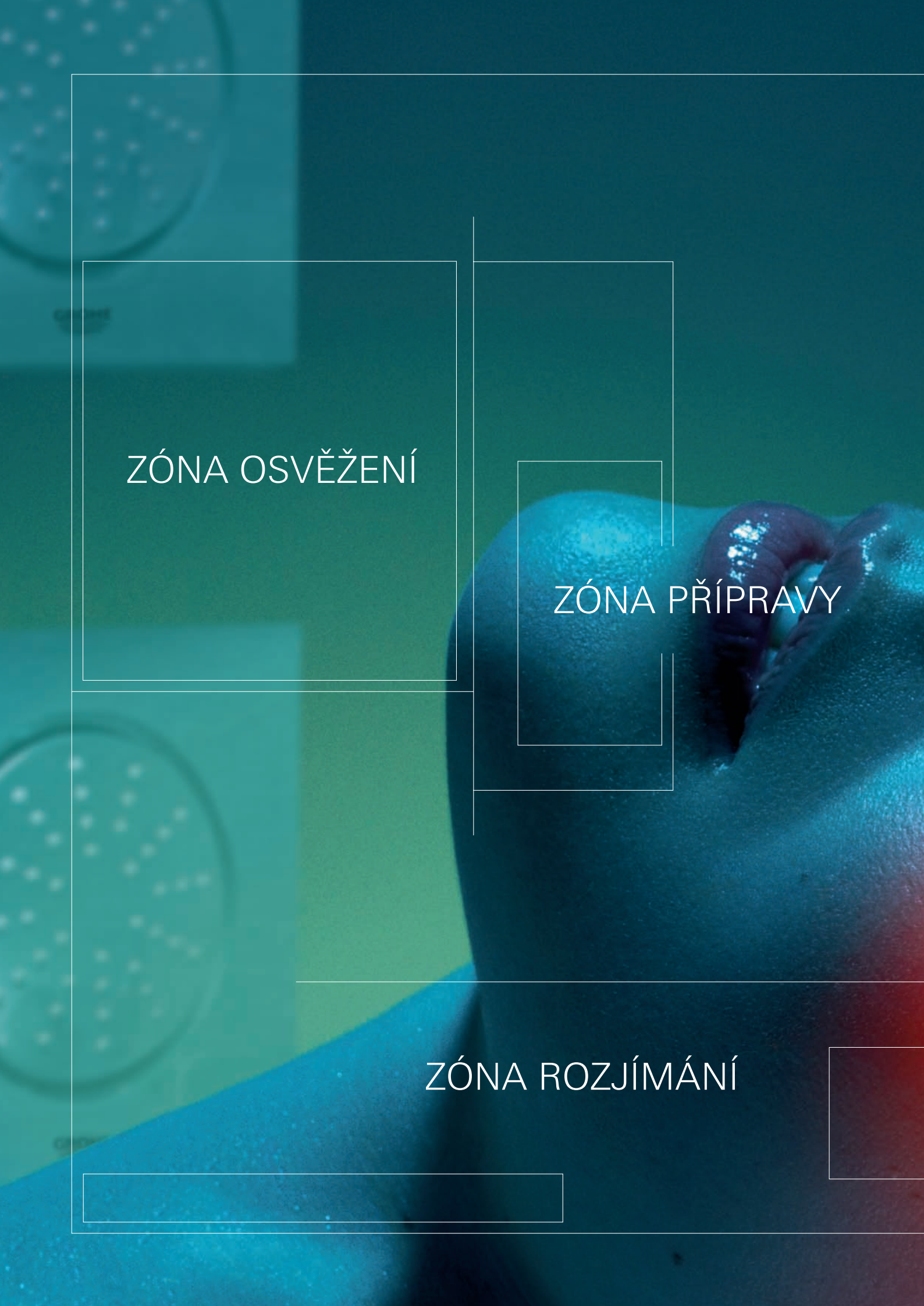
ZÓNA OSVĚŽENÍ
ZÓNA PŘÍPRAVY
ZÓNA ROZJÍMÁNÍ

ZÓNA RELAXACE

ZÓNA RELAXACE

ZÓNA OSVĚŽENÍ

Vítejte v zóně osvěžení. Ráno osvěžující a probouzející, večer smyslná a relaxační. Mnoho funkcí této sprchové zóny změní a pozvedne váš den. Luxusní sprcha se přizpůsobí vašim potřebám, které se v průběhu dne mění, prostřednictvím své velikosti a mnoha funkcí. Jedna nebo dvě hlavové sprchy, ruční sprcha či sada tělových sprch – jediným omezením sprchovacího prožitku je vaše představivost.

Zažijte ten pocit, při kterém miliony nervových zakončení pod pokožkou zareagují na stimulující proud vody.

Stimulující. Osvěžující. Regenerační. Sprchování by pro vás mělo být opravdovým prožitkem. Zóna osvěžení si klade za cíl vám poskytnout intimní vodní terapii na míru.

GROHE SPA®
GROHE F-DIGITAL DELUXE

Ráno osvěžující a probouzející, večer smyslná a relaxační. Mnoho funkcí této sprchové zóny změní a pozvedne váš den. Luxusní sprcha se přizpůsobí vašim potřebám, které se v průběhu dne mění, prostřednictvím své velikosti a mnoha funkcí. Jedna nebo dvě hlavové sprchy, ruční sprcha či sada tělových sprch – jediným omezením sprchovacího prožitku je vaše představivost.

ZVUKOVÝ MODUL
Přejete si uvolňující nebo naopak povzbuzující zvukovou terapii? Prostřednictvím rozhraní Bluetooth si můžete během sprchování ve sprše GROHE SPA® pustit jakýkoliv playlist nebo hudební album. Hlasitost voděodolných sprchových reproduktorů GROHE lze nastavit pomocí mobilní aplikace.

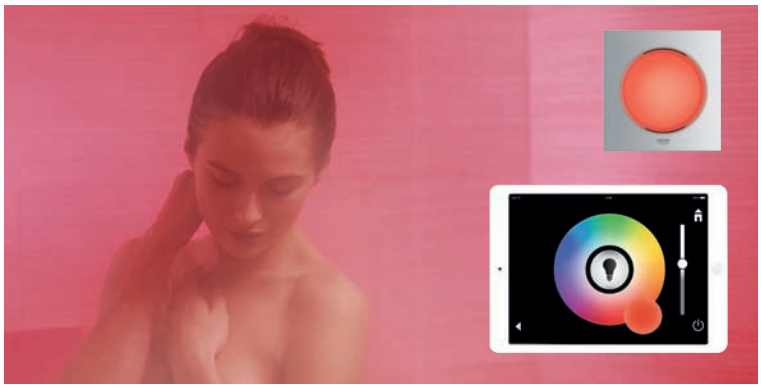

SVĚTELNÝ MODUL
Pomocí barevného osvětlení můžete zcela změnit atmosféru ve sprše GROHE SPA®. Zapínání a vypínání světelných modulů LED, spolu s nastavením barvy a intenzity podle momentální nálady, lze provést prostřednictvím intuitivní aplikace GROHE SPA®. Vytvořte si svou osobní barevnou terapii a uložte její nastavení pro příště!

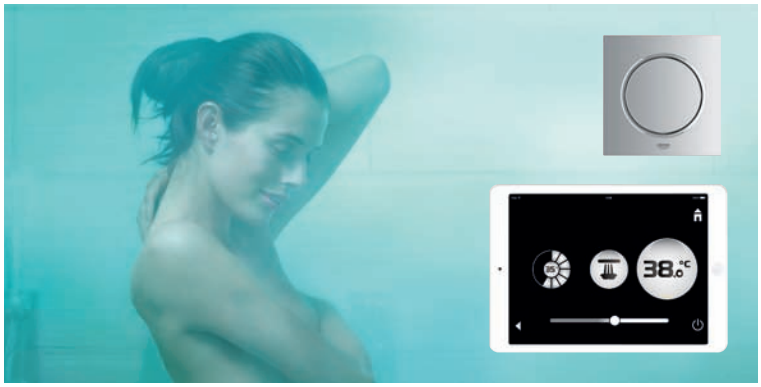

PARNÍ MODUL
Vychutnejte si prostřednictvím parních modulů GROHE regeneraci ve své nejčistší podobě. Jemná pára nejen zlepšuje náladu a pocit uvolnění, ale má také pozitivní vliv na celé tělo.

Download on the App Store
GET IT ON Google play

* K bezplatnému stažení prostřednictvím iTunes nebo Obchodu Google Play.

F15

15"=381 mm

F10

10"=254 mm

5"=127 mm

5"=127 mm

5"=127 mm

5"=127 mm

F5

F20

20"=508 mm

20"=508 mm

F20

GROHE RAINSHOWER® F-SERIES

Společnost GROHE se nechává inspirovat dokonalostí vody a vyznává spojitý, holistický přístup k designu, který jedinečným způsobem spojuje estetiku a praktičnost. Výsledkem jsou kolekce produktů s nadčasovým designem a přímým, minimalistickým dojmem. A až na pár výjimek jsou možnosti kombinací různých produktů téměř neomezené. Užijte si svobody při projektování dokonalé sprchy na míru prostřednictvím řad GROHE Allure, GROHE Atrio, GROHE Ondus®, GROHE Grandera®, možností hlavové sprchy, termostatické baterie nebo parního modulu – to vše umožňuje kolekce GROHE SPA®.

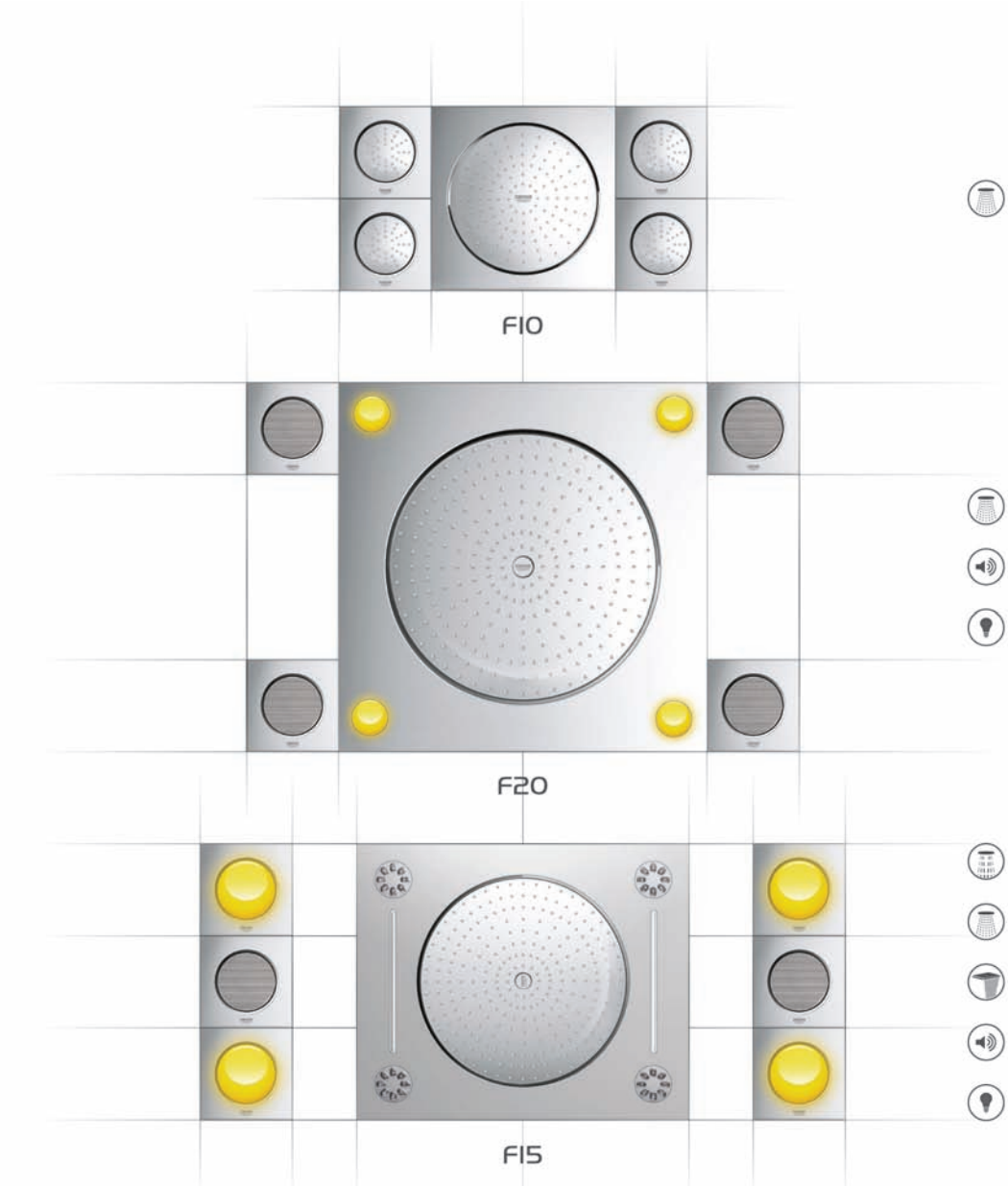

ZÓNA PŘÍPRAVY

Úkony, které jste dříve prováděli nevědomky, nabudou ve vaší nové koupelně zcela nového významu. Centrem každodenní péče je umyvadlo, které slouží při oplachování obličeje, čištění zubů a aplikace make-upu či holení. Umístěte vedle sebe dvě umyvadla nebo extra široké umyvadlo s mělkým dnem spolu s dvojicí vodovodních baterií. Ve vaší wellness koupelně je vždy prostor pro dva.

GROHE GRANDERA®

Minimalistická a jednoduchá, avšak přesto extravagantní. Čistá a hranatá, avšak přesto oblá. Nadčasová a klasická, avšak přesto moderní. Řada GROHE Grandera® spojuje protiklady do jednoho harmonického produktu. Výsledkem je mimořádně rozmanitá kolekce odolných baterií, termostatických baterií, sprch, příslušenství a kvalitní sanitární keramiky.

ZÓNA RELAXACE

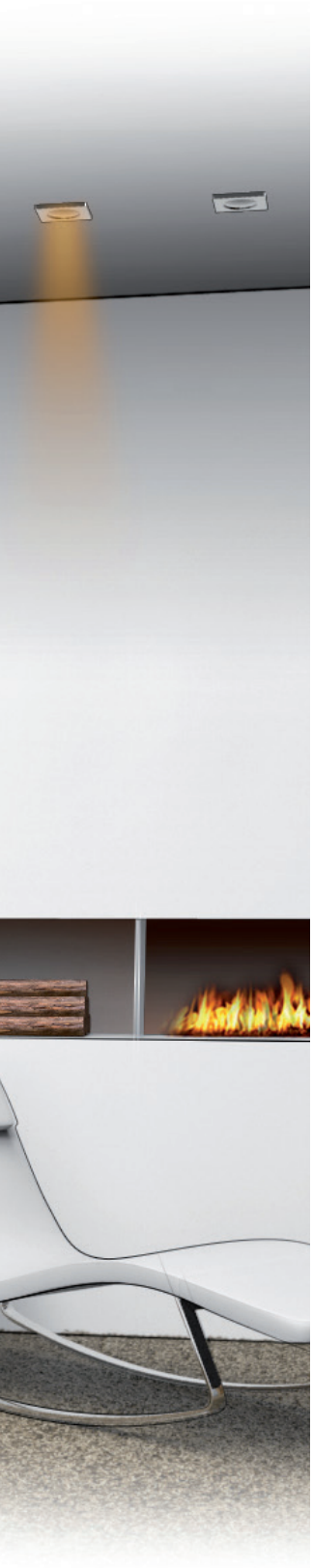

Zhluboka se nadechněte, lehněte si a nechte čas plynout – obklopeni hřejivou a uvolňující vodní lázní. Zvolte hlubokou, volně stojící vanu v kombinaci s elegantní výtokovou trubicí. Můžete také zvolit zapuštěnou vanu a nádhernou vestavěnou baterii. Na konci náročného dne je uvolňující koupel těžko překonatelná.

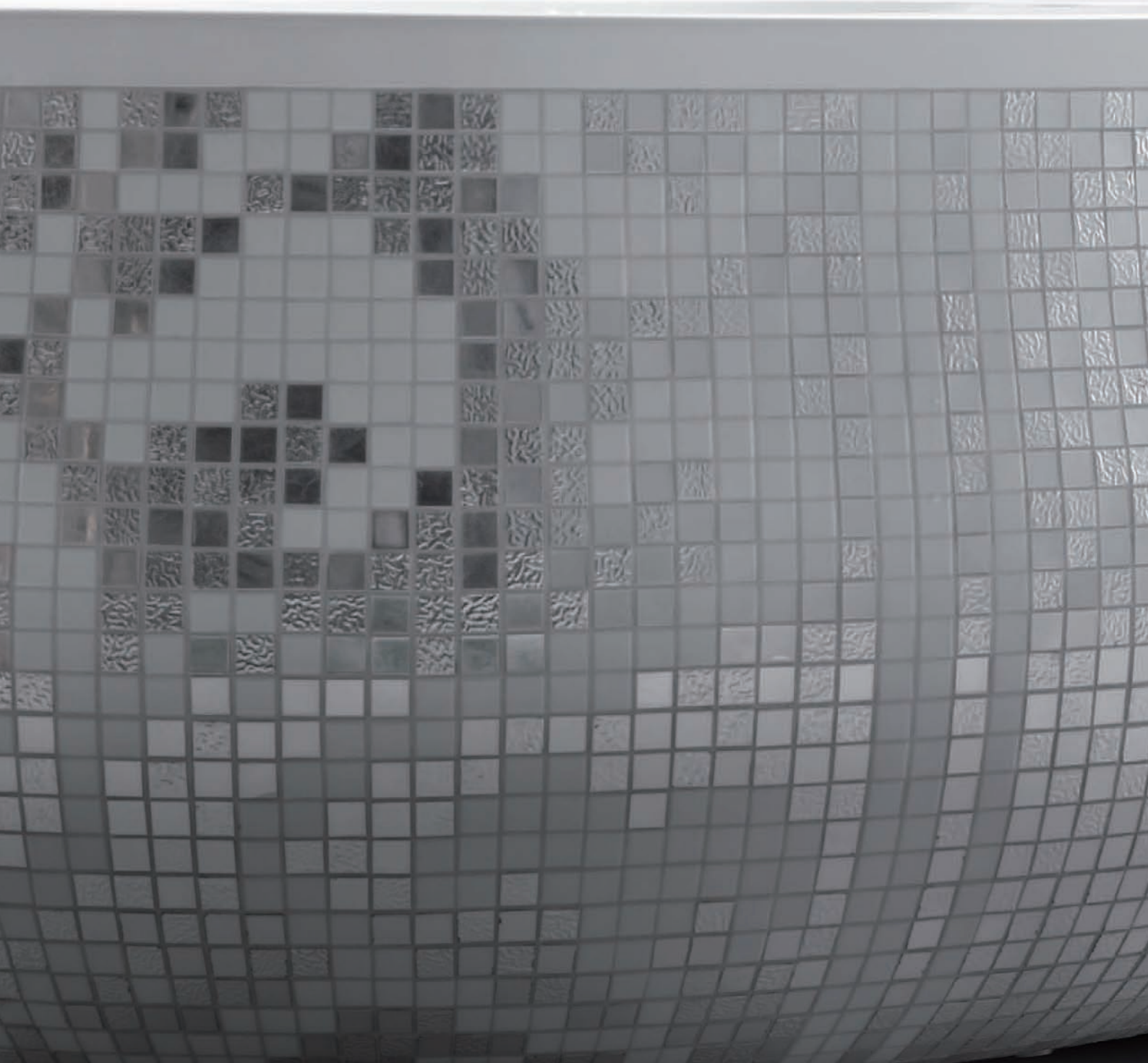

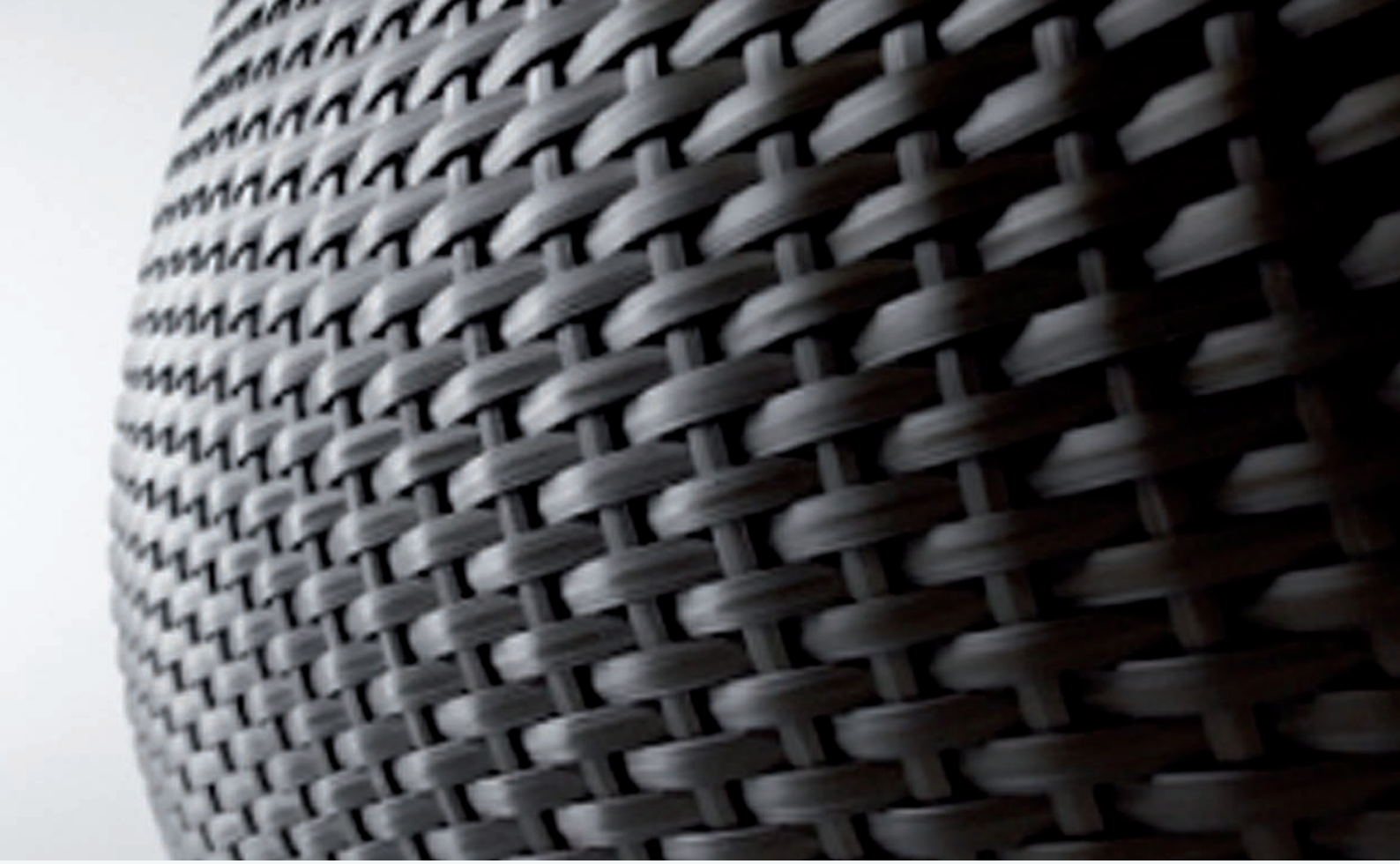

VANY JAXSON

Společnost JAXSON nabízí produkty vycházející z nadčasové japonské harmonie v luxusním provedení, které naprosto změní váš pohled na koupel. Japonci již tisíce let provádějí charakteristické koupelové rituály, které stimulují tělo i duši. Účelem tohoto rituálu není jen očista těla. Jde o dosažení spirituálního propojení s přírodními prvky a vnitřní rovnováhy klidu a harmonie.

A v dnešním hektickém světě je potřeba opravdové relaxace větší než kdy dříve. To samé však platí rovněž o poptávce po luxusním designu a inovativních technologiích.

Tvůrci prémiových van, společnosti JAXSON, se podařilo tyto dva světy spojit. Na základě inspirace japonskou spiritualitou a zaměřeností na detaily se společnosti Jaxson podařilo přeměnit asijský koupelový rituál na sofistikovaný zážitek, který splňuje ty nejvyšší světové standardy vzhledu, výkonu a harmonie. Sesterské společnosti JAXSON a GROHE jsou součástí koncernu LIXIL Water Technology Group.

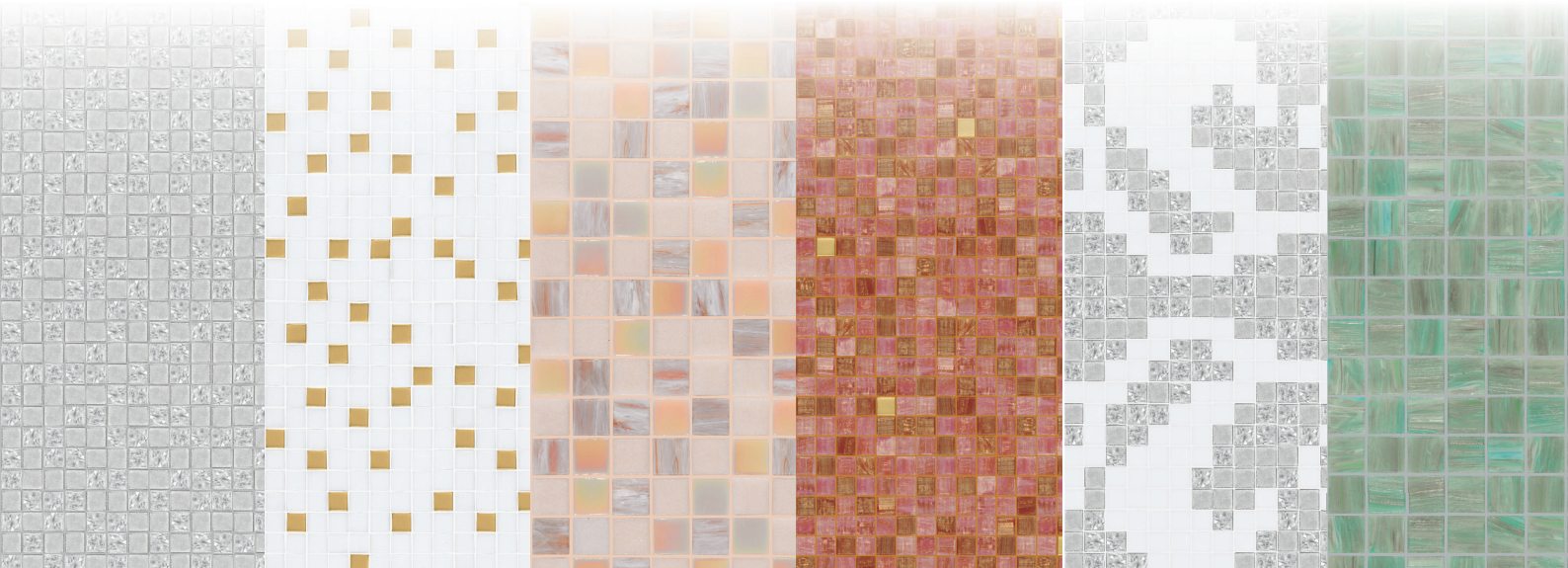

ZÓNA REKREACE

Prostor pro tiché rozjímání, na doušek čaje, vody, na čtení knihy, nebo jen tak k „bytí“ – prostor, který zakončí vaše putování wellness koupelnou. Opřete se o lehátko nebo se usaďte v pohodlném křesle a odpočiňte si. Po uvolnění vašeho těla je čas uvolnit i mysl prostřednictvím meditace nebo prostého ponoření do svých myšlenek.

GROHE
GROHE
BLUE

GROHE
BLUE
GROHE
BLUE

GROHE
GROHE
GROHE

GROHE BLUE® OSVĚŽUJÍCÍ HYDRATACE PŘÍMO VE VAŠEM SOUKROMÉM WELLNESS!

Hydratace těla před a po příslušných procedurách je nezbytnou součástí každého lázeňského rituálu po celém světě. Nezávisle na tom, zda si vychutnáte regenerující a očistnou parní lázeň z parních modulů GROHE nebo se ponoříte do uvolňující koupele v pohodlné vaně JAXSON, sklenička perlivé vody před a po jedné z těchto procedur pomáhá hydratovat tělo a osvěžit mysl. Systém GROHE Blue® nabízí veškeré výhody balené vody přímo z kohoutku ve vaší zóně rekreace. Systém GROHE Blue® poskytuje filtrovanou, chlazenou a perlivou vodu.

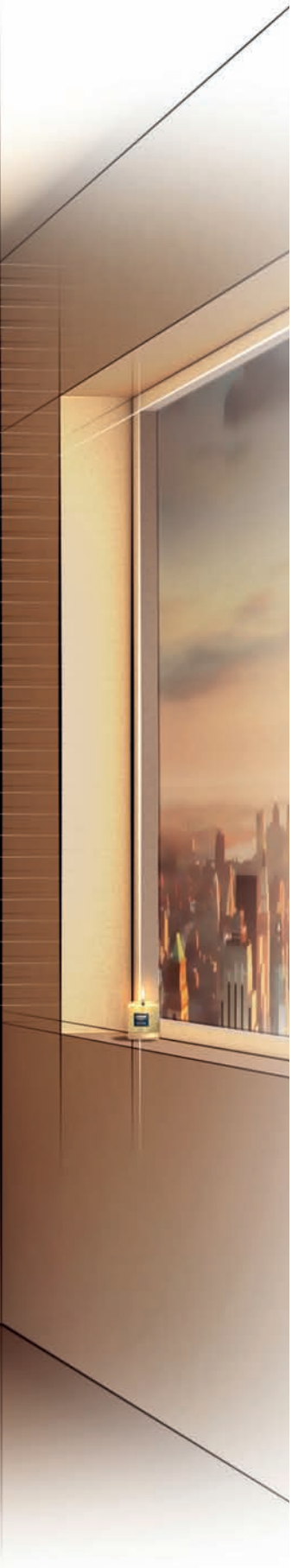

ZÓNA ROZJÍMÁNÍ

Tato zóna se postará o váš maximální komfort a hygienu. Řada GROHE Sensia® představuje novou generaci sprchových WC. Nastavení teploty, intenzity proudu vody a režimu čištění lze uložit do osobního profilu. Uvolněte se, posaďte se a vychutnejte si osobitý očistný program na míru.

GROHE SENSIA®

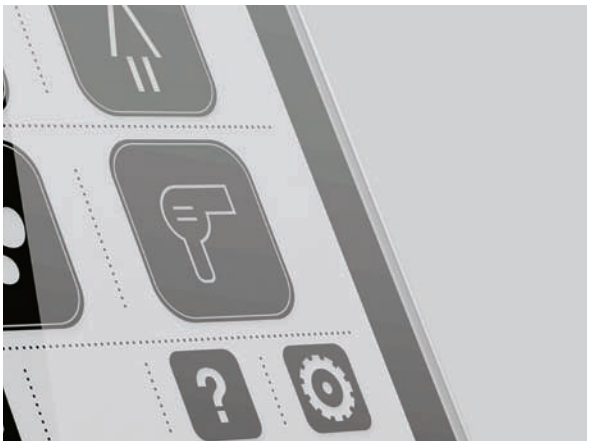

TĚŠTE SE NA SNADNÉ POUŽITÍ.
Veškeré funkce máte na dosah. Pomocí dálkového ovladače je možné používat všechny funkce a nastavit je dle vašeho přání. Aby bylo ovládání skutečně snadné, je jeho struktura postavena na jednoznačných symbolech, které intuitivně navádějí k použití.

VYCHUTNEJTE SI ČISTOTU A POHODLÍ.
Jaký režim proudu upřednostňujete? Jemný, pulzující, zahřívací, výkonný, rotační nebo nasycený vzduchem? Uvolňující nebo stimulující? Sprchové WC GROHE Sensia® se svým širokým výběrem režimů proudu přizpůsobí vaší náladě. Každý má odlišné požadavky na dokonalou osobní hygienu, které se navíc mohou v průběhu dne měnit. A toalety GROHE Sensia® se jim všem přizpůsobí.

SPOLEHNĚTE SE NA NEJVYŠŠÍ HYGIENICKÝ STANDARD.
Toaleta musí být čistá. Tečka! Pro tento účel obsahují naše sprchová WC množství praktických hygienických funkcí. Jejich čistění je automatické – jako mávnutím kouzelného proutku. Sprchová ramena jsou oplachována vodou před a po každém použití. WC GROHE Sensia® IGS navíc provádí pravidelné čištění celého sprchového systému s vodou o teplotě 70 °C.
Seznamte se se čtyřmi pokročilými a elegantními kombinovanými WC řady GROHE Sensia® – představují novou generaci osobní hygieny nejvyšší úrovně.

KOLEKCE GROHE SPA®

KOLEKCE GROHE SPA®	**48**
ALLURE BRILLIANT	**50**
ALLURE	**56**
ALLURE F-DIGITAL	**62**
VERIS	**64**
VERIS F-DIGITAL	**70**
GRANDERA	**76**
ATRIO 7	**82**
ATRIO CLASSIC	**88**
F-DIGITAL DELUXE	**94**

GROHE
ALLURE BRILLIANT

Řada Allure Brilliant svými blyštivými plochami, atraktivními křivkami a sofistikovanými detaily ilustrují naprostou preciznost, které lze dosáhnout pouze mnoha lety zkušeností a neutuchající vášní pro inovace. Promyšlené detaily těchto baterií jsou komplexní, ale zároveň jednoduché, a dodají nový rozměr interiéru vaší koupelny a nový rozměr vodě jako takové.

GROHE
SPA

GROHE
ALLURE BRILLIANT

Vrchol sofistikovaného luxusu v koupelně. Povrch těchto baterií, který je vybroušený jako diamant, vás nadchne při každém vstupu do koupelny.

Výřez Aquawindow vám poskytne nezvyklý pohled na proud vody.

GROHE

GROHE ALLURE

Dokonale vyvážené proporce zvnějšku a technická dokonalost uvnitř – baterie Allure spojují výjimečný design a bezkonkurenční výkon. Oválná těla vystupují ze čtvercových podstavců, čímž podtrhují svůj minimalistický vzhled. Baterie této řady nabízejí výběr ze dvou stylů rukojeti – plochého nebo trojúhelníkového tvaru.

GROHE ALLURE

Vychutnejte si každý okamžik. Vodovodní baterie z kolekce GROHE SPA® ilustrují náš závazek dodávat do vašich koupelen produkty s bezkonkurenční kvalitou. Na obrázku je zachycena tříotvorová vanová kombinace výtokové trubice, ruční sprchy a ovládací páky Alllure, přičemž každá jednotlivá součást představuje špičkovou technologii GROHE.

GROHE

GROHE ALLURE F-DIGITAL

Praktická, diskrétní, snadno a intuitivně použitelná. Řada Allure F-digital pojímá návrh vodovodních baterií zcela novým způsobem. Jejich design obsahuje stejné charakteristické prvky, jako řada Allure, tedy především čtvercový podstavec, ze kterého vystupuje majestátní, zaoblené tělo baterie. K regulaci proudu vody slouží po spuštění vnější kolečko na ovladači, zatímco tlačítky plus a mínus lze nastavit požadovanou teplotu vody. Pro lepší vizuální zpětnou vazbu je ovladač vybaven kroužkem LED diod, které signalizují teplotu vody. Prostřednictvím jednoho dotyku na ovladači je také možné přepínat mezi vanovou a sprchovou výpustí.

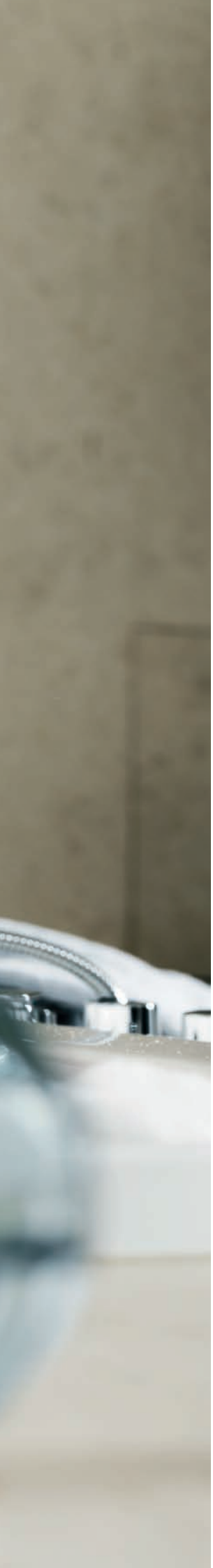

GROHE VERIS

Design baterií řady GROHE Veris je zakořeněn ve smyslném minimalismu a spojuje střízlivost s emocemi. Zaoblené křivky se elegantně proplétají s jemnými hranami a vytváření nadčasový a úchvatný tvar. Konstrukce těchto baterií následuje odkaz oceňované řady GROHE Ondus®. Baterie GROHE Veris tuto jedinečnou designovou filosofii přinášejí širšímu publiku.

GROHE VERIS

Designové DNA společnosti GROHE dodává kolekci GROHE SPA® harmonii a baterie GROHE Veris jsou toho zářným příkladem. Oválné rukojeti dodávají bateriím jemný a esteticky příjemný vzhled, kruhy okolo ústí výtokových trubic zvýrazňují technologický význam a výtokové trubice svým 7° náklonem přinášejí uživateli pohodlí.

GROHE
VERIS F-DIGITAL

Bezdrátová technologie. Ovládání tlačítky. Poznejte praktičnost digitální technologie prostřednictvím řady GROHE Veris F-digital.

Digitální ovladač umožňuje spustit a zastavit proud vody, nastavit jeho teplotu a regulovat jeho tlak prostřednictvím otočného kolečka. Podsvícený kroužek na ovladači poskytuje okamžitou zpětnou vazbu o teplotě tekoucí vody. Prostřednictvím jednoho dotyku na ovladači je také možné přepínat mezi vanovou a sprchovou výpustí.

GROHE

GROHE
GROHE
GROHE
GROHE

GROHE
VERIS F-DIGITAL

Digitální ovladač a přepínač nabízí zcela novou úroveň pohodlí při koupeli, ať již používáte jedno, volně stojící vanové ramínko nebo komplexní řešení s ruční sprchou a několika ramínky.

GROHE GRANDERA®

Minimalistická a jednoduchá, avšak přesto extravagantní. Čistá a hranatá, avšak přesto oblá. Nadčasová a klasická, avšak přesto moderní. Řada GROHE Grandera® spojuje protiklady do jednoho harmonického produktu. Výsledkem je mimořádně rozmanitá kolekce odolných baterií, termostatických baterií, sprch a příslušenství.

GRANDERA

GROHE GRANDERA®

Čisté a precizní křivky baterií této řady, stejně jako mnoho dekorativních detailů, je výsledkem prvotřídního řemeslnictví a výroby. Díky technologii GROHE StarLight® si baterie dlouho zachovají svůj zářivý lesk a jsou výjimečně odolné vůči prachu a poškrábání.

Řada GROHE Grandera® je synonymem pro dokonalost do posledního detailu. Z toho důvodu jsou produkty celé řady, od hlavové sprchy po termostatické a umyvadlové baterie, dokonale sladěny.

GROHE ATRIO 7°

Řada Atrio One vnese do vaší koupelny svěží vánek dynamičnosti a mladistvé pestrosti. Prolínání válcových tvarů různých hloubek a průměrů dalo vzniknout dvěma separátním kolekcím – Atrio Classic a Atrio 7°. Obě kolekce však mají společnou svou štíhlou, kompaktní konstrukci, která ladí s nejrůznějšími interiéry koupelen.

GROHE
ATRIO 7°

Sedm stupňů: komfortní úhel. Naše produkty byly navrženy tak, aby evokovaly atraktivitu a intuitivní, snadné používání. Z toho důvodu jsou výtokové trubice mnoha našich baterií, včetně Atrio 7°, nahnuty do pohodlného úhlu sedmi stupňů.

Hlavová sprcha, ruční sprcha a čtyři tělové sprchy – vítejte v prostorovém sprchovém koutě řízeném jediným termostatickým sprchovým systémem.

GROHE
ATRIO CLASSIC

Řada baterií Atrio Classic nabízí harmonii oválných tvarů a předních technologií GROHE s výrazným odkazem návrhářské školy Bauhaus – „Forma následuje funkci“. Pokud tuto řadu prozkoumáte blíže, zjistíte, že nabízí také výběr ze dvou typů madel, trojúhelníkových Ypsilon a elegantních Jota, čímž dále zdokonaluje svůj univerzální vzhled. Řada Atrio Classic – protože klasika je od toho, aby přetrvala.

GROHE
ATRIO CLASSIC

Tradiční design a nadčasové materiály – dokonalé souznění krásy a komfortu. A stejně jako v případě řady Atrio Classic, hlavová sprcha Rainshower® zapadne do široké škály koupelnových interiérů.

GROHE
F-DIGITAL DELUXE

Každý člověk je jedinečný. Sprchování od GROHE šité na míru oslavuje tuto jedinečnost a rozmanitost tím, že umožňuje navrhnout si sprchu podle vlastních představ o odpočinku, relaxaci, regeneraci, osobní péči, designu a pohodlí. Pro každodenní lázeňský požitek, který je stejně individuální, jako vy sami.

GROHE
F-DIGITAL DELUXE

Prostřednictvím bezdrátového propojení aplikace GROHE SPA®* a baterie GROHE F-digital Deluxe přes rozhraní Bluetooth nyní můžete stimulovat všechny vaše smysly jediným pohybem ruky. K dispozici pro mobilní telefony Apple a Android.**

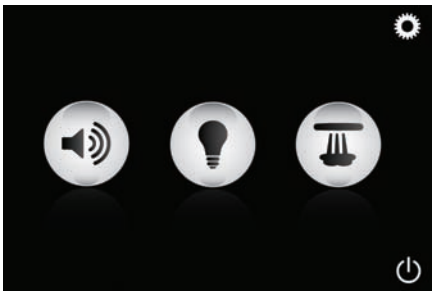

DOTYK

Pomocí jediného dotyku můžete přeměnit vaši sprchu na osobní wellness zónu. Jemné osvětlení, uvolňující pára a oblíbená hudba. Jediným pohybem ruky můžete stimulovat všechny vaše smysly.

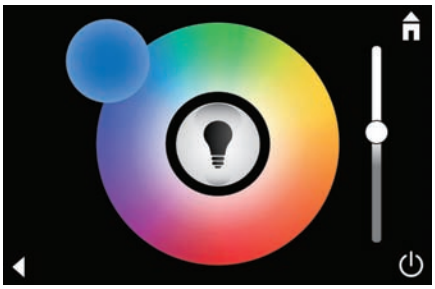

SVĚTLO

Barvy mají pozitivní vliv na náladu. Každý však ale barvy vnímá jinak. Světelné moduly GROHE umožňují změnit barvu tak, aby podpořila vaši aktuální náladu a umožnila vám obklopit se osobní barevnou terapií při sprchování.

ZVUK

Na světě neexistuje nic, co by nás rozhýbalo více než hudba. Vhodná skladba nás v pravou chvíli dokáže naplnit radostí, uvolnit, dobít energií nebo alespoň dočasně zbavit potíží. Díky zvukovým modulům GROHE si nyní můžete vychutnat svou oblíbenou hudbu i ve sprše.

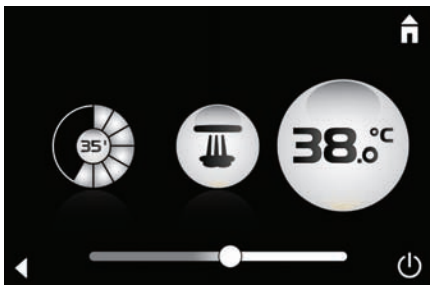

PÁRA

Vychutnejte si prostřednictvím parních modulů GROHE regeneraci ve své nejčistší podobě. Jemná pára nejen zlepšuje náladu a pocit uvolnění, ale má také pozitivní vliv na celé tělo. Otevírá póry, detoxikuje tělo, hydratuje pokožku a pomáhá uvolňovat svalstvo.

Download on the App Store

GET IT ON Google play

* K bezplatnému stažení prostřednictvím iTunes nebo Obchodu Google Play.

** iPod touch, iPhone, iPad a iTunes jsou ochranné známky společnosti Apple Inc. registrované ve Spojených státech a dalších zemích. Společnost Apple není odpovědná za funkcionalitu tohoto zařízení nebo jeho shodu s bezpečnostními standardy a nařízeními. Určeno pro iPod® touch (4. a 5. generace), iPhone® 4, 4S a 5, iPad® a iPad® mini a zařízení s OS Android. Nápis Bluetooth® a příslušná loga jsou registrovanými ochrannými známkami společnosti Bluetooth SIG, Inc. a veškeré jejich použití ze strany společnosti GROHE AG je na základě licence. Ostatní ochranné známky a obchodní názvy jsou majetkem příslušných vlastníků.

GROHE
F-DIGITAL DELUXE

Každá barva má svou jedinečnou vlnovou délku a tím i jedinečnou energii. Díky tomu mají různé barvy různý vliv na tělo a mysl. Zatímco červená značí svěžest a aktivitu, modrá je považována za uklidňující barvu. Jedním z primárních úkolů, který jsme si při vývoji systému GROHE F-digital Deluxe stanovili, bylo poskytnout zákazníkům možnost změnit barvu osvětlení podle aktuální nálady a ponořit se tak při sprchování do barevné terapie na míru.

Prostřednictvím aplikace GROHE SPA® si můžete jednoduše zvolit barvu, kterou chcete doplnit svou sprchu, na speciálně navrženém diagramu. Můžete tak například zahájit nový den pomocí stimulující žluté a večer se ponořit do uklidňující fialové barvy doprovázené parní lázní, anebo se naopak osvěžit před večírkem pomocí optimistické oranžové. Systém GROHE F-digital Deluxe umožňuje zapojení až čtyř vysoce kvalitních světelných modulů LED, přičemž intenzitu všech lze nastavit. Můžete si tak vždy zvolit osvětlení podle nálady. Veškerá nastavení lze samozřejmě uložit, takže dokonalé podbarvení pro vaši ranní sprchu budete mít doslova na dosah ruky.

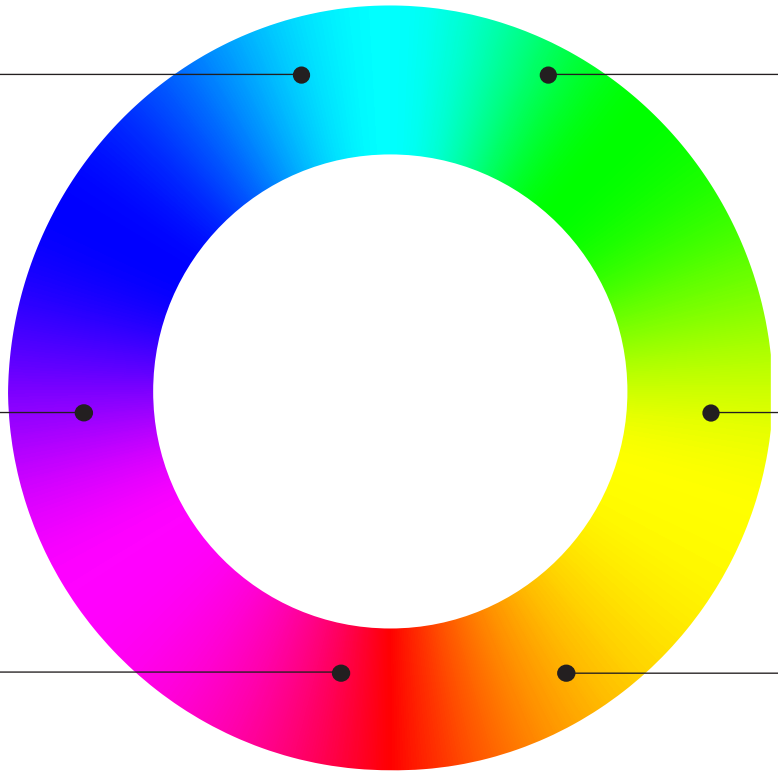

NEBESKY MODRÁ

- Harmonie
- Ochlazení
- Uklidnění
- Klid
- Komunikace
- Odpočinek

JARNÍ ZELENÁ

- Duševní i fyzický odpočinek
- Pocit obnovení a sebekontroly
- Vyrovnanost
- Harmonie
- Úleva od deprese, nervozity a úzkosti

SMYSLNĚ FIALOVÁ

- Probuzení
- Spiritualita
- Podpora kreativity
- Uklidnění mysli a nervů

SVĚTLE ŽLUTÁ

- Zábava
- Odvaha
- Aktivace paměti
- Stimulace nervového systému

TMAVĚ ČERVENÁ

- Odhodlání
- Energie
- Sebevědomí
- Vitalita
- Vášeň
- Aktivita

OPTIMISTICKY ORANŽOVÁ

- Kreativita
- Produktivita
- Přesvědčení
- Optimismus
- Stimulace
- Sociální komunikace

SESTAVA PRO MALÝ SPRCHOVÝ KOUT

GROHE
F-DIGITAL DELUXE

Díky široké škále přizpůsobených sprch GROHE se vám otevírají dveře nekonečných možností pro vytvoření sprchového koutu na míru, který se plně přizpůsobí vašemu vkusu a náladě. Ve společnosti GROHE jsme připravili tři varianty luxusního sprchového koutu, pro tři různé prostorové dispozice, vybavené systémy Rainshower® F-Series a F-digital Deluxe. Vyberte si z nabízených řešení – od malého sprchového koutu pro jednu osobu po prostornou wellness zónu pro vás a vašeho partnera.

SESTAVA PRO STŘEDNĚ VELKÝ SPRCHOVÝ KOUT

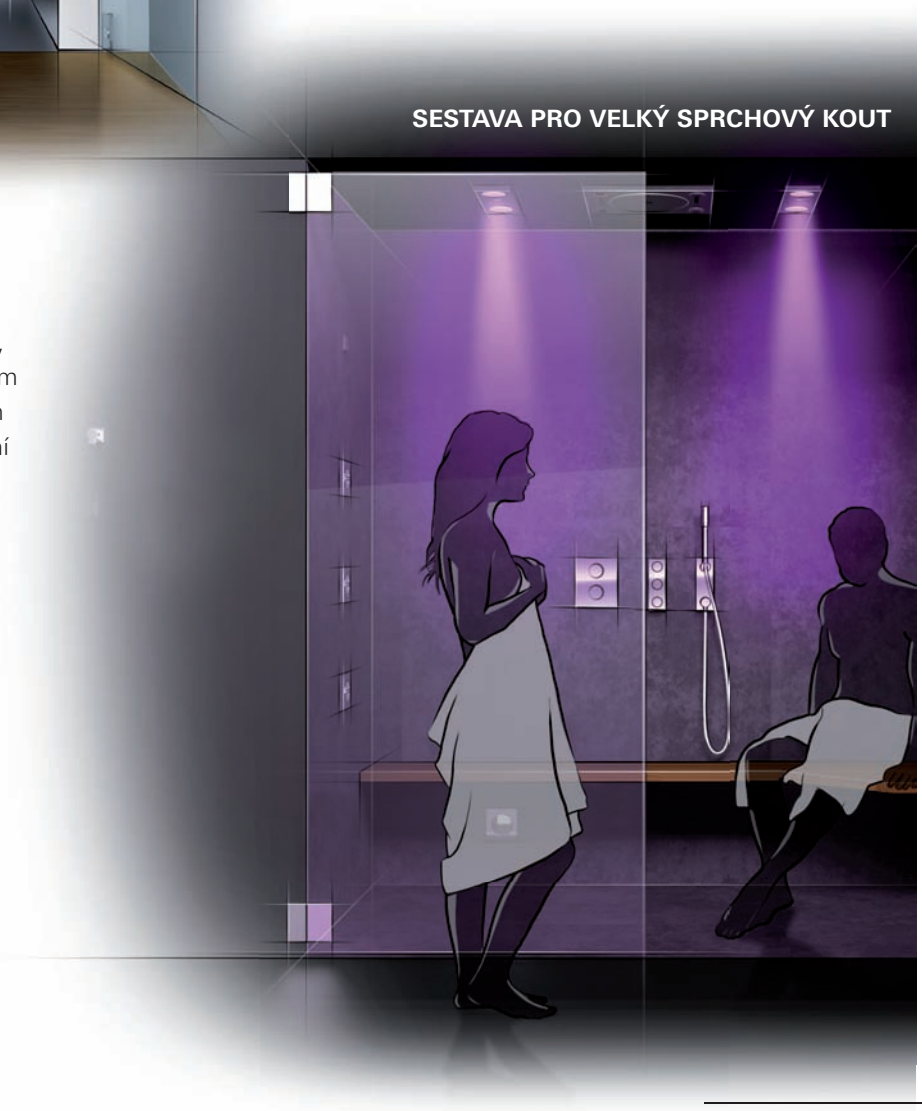

SESTAVA PRO VELKÝ SPRCHOVÝ KOUT

SNADNÁ KONFIGURACE

Aby bylo plánování vaší nové koupelny GROHE SPA®, nezávisle na její velikosti, snadnější, připravili jsme pro vás seznam produktů, včetně všech podomítkových součástí, v separátní brožuře „Plánování a montáž systému F-digital Deluxe“.

PODROBNOSTI O PRODUKTECH GROHE

PODROBNOSTI O PRODUKTECH GROHE

VODOVODNÍ BATERIE	**106**
SPRCHY	**162**
ZNAČKA	**202**

GROHE
ALLURE BRILLIANT

GROHE Allure Brilliant

Umyvadla

XS S **M** L XL

23 029 000
Velikost M
Umyvadlová baterie
23 033 000
hladké tělo

XS S M **L** XL

23 109 000
Velikost L
Umyvadlová baterie
23 112 000
hladké tělo

XS S M L **XL**

23 114 000
Velikost XL
Umyvadlová baterie
pro volně stojící umyvadla

XS S **M** L XL

20 342 000
Velikost M
Tříotvorová umyvadlová baterie

XS S M **L** XL

20 344 000
Velikost L
Tříotvorová umyvadlová baterie

Vany

19 787 000 + 29 037 000
Čtyřotvorová vanová sada
+ separátní podomítkové těleso

XS S **M L** XL

20 346 000 + 29 025 000
Velikost M Tříotvorová umyvadlová baterie,
nástěnná, délka 161 mm
+ separátní podomítkové těleso
20 348 000 + 29 025 000
Velikost L, délka 210 mm
+ separátní podomítkové těleso

XS S **M L** XL

19 781 000 + 23 200 000
Umyvadlová baterie velikosti M
nástěnná, délka 161 mm
+ separátní podomítkové těleso
19 783 000 + 23 200 000
Velikost L, délka 210 mm
+ separátní podomítkové těleso

GROHE SilkMove® · GROHE StarLight® · GROHE EcoJoy · GROHE TurboStat® · GROHE CoolTouch® · GROHE DreamSpray® · GROHE QuickFix® · Velikost M · Velikost L · Velikost XL

Bidety

XS S **M** L XL

23 117 000
Velikost M
Bidetová baterie

19 796 000 + 29 032 000
Podomítkový ventil
+ separátní podomítkové těleso

19 798 000 + 29 033 000
5směrný přepínač
+ separátní podomítkové těleso

13 319 000
Vodopádová výtoková trubice
pro vanu nebo sprchu
délka 180 mm
kovová
1 režim proudu: XL Waterfall

13 299 000
Vanová vpusť

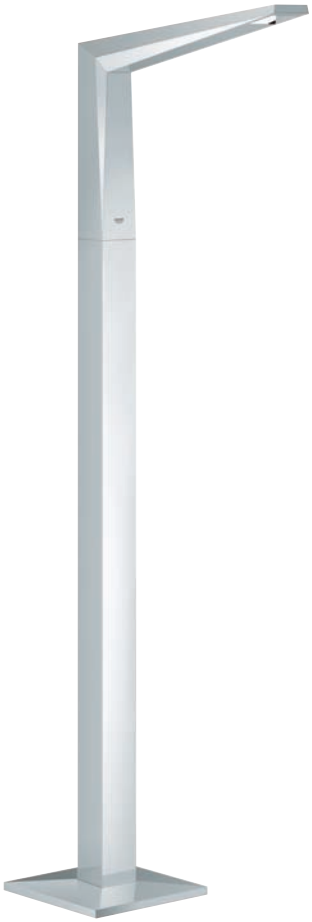

13 301 000 + 45 984 000
Vanová výtoková trubice podlahová
+ separátní podomítkové těleso

23 119 000 + 45 984 000
Vanová/sprchová baterie podlahová
+ separátní podomítkové těleso

GROHE Allure Brilliant

Termostatické baterie

19 887 000 + 35 500 000
Středová termostatická baterie
+ separátní podomítkové těleso

Sprchy

27 884 001
Ruční sprcha Euphoria Cube+ Stick
kovová
1 režim proudu: Rain

Vanové a sprchové baterie

19 789 000 + 35 501 000
Sprchová baterie
+ separátní podomítkové těleso

19 791 000 + 35 500 000
Termostatická sprchová baterie
+ separátní podomítkové těleso

Sprchové příslušentství

27 709 000
Stropní sprchové rameno
kovové
délka proudu 286 mm
se čtvercovým kováním

19 785 000 + 35 501 000
Vanová/sprchová baterie
+ separátní podomítkové těleso

19 792 000 + 35 500 000
Termostatická vanová/sprchová baterie
s 2směrným přepínačem
+ separátní podomítkové těleso

27 711 000
Stropní sprchové rameno
kovové
délka 154 mm
se čtvercovým kováním

27 286 000
Stropní sprcha F-Series 20“
508 mm x 508 mm
kovová
1 režim proudu: Rain

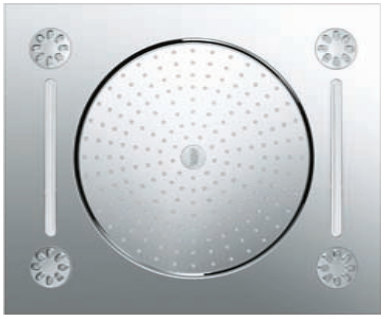

27 939 001
Stropní sprcha F-Series 15“ Multispray
381 mm (šířka) x 17 mm (výška) x 456 mm (hloubka), kovová
4+ režimy proudu: Rain, 2 x XL Waterfall, 4 x Bokoma Spray a kombinace

27 863 000
Stropní sprcha Allure 210
210x210 mm
kovová
1 režim proudu: Rain

27 488 000
Sprchové rameno
délka 275 mm
27 145 000
délka 422 mm

27 479 000
Hlavová sprcha Allure 210
210x210 mm
kovová
1 režim proudu: Rain

27 251 000
Boční sprcha F-Series 5"
127 mm x 127 mm
1 režim proudu: Rain

27 484 000
Stropní sprchové rameno
délka 310 mm
27 485 000
délka 142 mm

27 707 000
Nástěnné kolínko
27 706 000
Držák ruční sprchy

GROHE Allure Brilliant

Doplňky

40 494 000
Dávkovač mýdla

40 493 000
Držák se skleničkou

40 503 000
Polička se skleničkou

40 498 000
Věšák na župany

40 504 000
Polička na mýdlo

WC

38 859 XG0
Skate Cosmopolitan Print
Splachovací tlačítko
pro použití s podomítkovými nádržemi GROHE

40 497 000
Tyč na ručníky

40 512 000
Držák na ručníky

40 499 000
Držák toaletního papíru

40 564 000
Sifon pro umývadlo
40 565 000
Zástrčka pro odtokovu
soupravu včetně krytky

40 496 000
Držák na ručníky

40 500 000
Sada na čištění toalety

GROHE ALLURE

GROHE Allure

Umyvadla

XS **S** M L XL

32 757 000
Velikost S
Umyvadlová baterie

XS S **M** L XL

32 146 000
Velikost M
Umyvadlová baterie
23 076 000
hladké tělo

XS S M **L** XL

32 760 000
Velikost L
Umyvadlová baterie
pro volně stojící umyvadla

XS S M L **XL**

32 249 000
Velikost XL
Umyvadlová baterie
pro volně stojící umyvadla

XS S **M** L XL

20 188 000
Velikost M
Tříotvorová umyvadlová baterie

XS S **M** L XL

20 143 000
Velikost M
Tříotvorová umyvadlová baterie

XS S **M L** XL

19 309 000 + 33 769 000
Velikost M Umyvadlová baterie,
nástěnná, délka 172 mm
+ separátní podomítkové těleso
19 386 000 + 33 769 000
Velikost L, délka 220 mm
+ separátní podomítkové těleso

XS S **M L** XL

20 189 000 + 29 025 000
Velikost M Tříotvorová umyvadlová baterie,
nástěnná, délka 172 mm
+ separátní podomítkové těleso
20 193 000 + 29 025 000
Velikost L, délka 220 mm
+ separátní podomítkové těleso

XS S **M L** XL

20 190 000 + 32 706 000
Velikost M Tříotvrovoá umyvadlová baterie,
nástěnná, délka 172 mm
+ separátní podomítkové těleso
20 192 000 + 32 706 000
Velikost L, délka 220 mm
+ separátní podomítkové těleso

GROHE SilkMove® · GROHE StarLight® · GROHE EcoJoy · GROHE TurboStat® · GROHE CoolTouch® · GROHE DreamSpray® · Velikost S · Velikost M · Velikost L · Velikost XL

Bidety

XS S M L **XL**

23 403 000
Velikost XL
Umyvadlová baterie
pro volně stojící umyvadla
s omezovačem teploty

XS **S** M L XL

32 147 000
Velikost S
Bidetová baterie

19 384 000 + 29 032 000
Podomítkový ventil
+ separátní podomítkové těleso

XS S **M** L XL

36 095 000
Velikost M
infračervená umyvadlová baterie

19 334 000 + 29 811 000 / 29 813 000
Podomítkový ventil
+ separátní podomítkové těleso

36 235 000 + 36 264 000
infračervená umyvadlová baterie
nástěnná
+ separátní podomítkové těleso

22 012 000
Rohový ventil

GROHE Allure

Vanové a sprchové baterie

19 316 000 + 33 339 000
Tříotvorová vanová sada
+ separátní podomítkové těleso

13 264 000
Vanová vpusť

32 846 000
Sprchová baterie

13 317 000
Kaskádová vpusť
pro vanu nebo sprchu
délka 180 mm
kovová
1 režim proudu: XL Waterfall

32 826 000
Vanová/sprchová baterie

19 590 000 + 29 033 000
5směrný přepínač
+ separátní podomítkové těleso

19 317 000 + 35 501 000
Sprchová baterie
+ separátní podomítkové těleso

19 315 000 + 35 501 000
Vanová/sprchová baterie
+ separátní podomítkové těleso

13 218 000 + 45 984 000
Vanová výtoková trubice podlahová
+ separátní podomítkové těleso

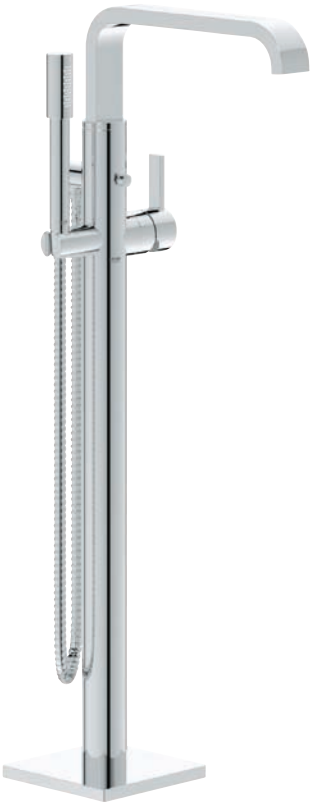

32 754 001 + 45 984 000
Vanová/sprchová baterie podlahová
+ separátní podomítkové těleso

GROHE Allure

Termostatické baterie

27 618 000 + 35 500 000
Grohtherm F
Termostatický modul
s 2směrným přepínačem AquaDimmer
+ separátní podomítkové těleso

27 619 000 + 35 500 000
Grohtherm F
Termostatický modul
+ separátní podomítkové těleso

27 623 000 + 35 028 000
Grohtherm F
Ovladač objemu
+ separátní podomítkové těleso

34 236 000
Termostatická sprchová baterie

19 380 000 + 35 500 000
Termostatická sprchová baterie
+ separátní podomítkové těleso

27 625 000 + 35 031 000
Grohtherm F
Trojitý ovladač objemu
+ separátní podomítkové těleso

19 446 000 + 35 500 000
Termostatická vanová/sprchová baterie
s 2směrným přepínačem
+ separátní podomítkové těleso

27 621 000 + 35 034 000
Grohtherm F
Modul s excentry
a držákem sprchy
+ separátní podomítkové těleso

Sprchy

28 034 000
Ruční sprcha Sena Stick
kovová
1 režim proudu: Rain

27 667 000
Power&Soul® Cosmopolitan
Ruční sprcha 160
4+ režimy proudu: GROHE Rain O², Rain, Bokoma Spray, Jet

27 469 000
Sprchový systém s termostatickou baterií
1 režim proudu: Rain

Sprchové příslušenství

27 076 000
Nástěnné kolínko
27 075 000
Držák ruční sprchy

26 145 000
Sprchové rameno
kovové
délka 422 mm
se čtvercovým kováním
27 488 000
délka 275 mm

27 484 000
Stropní sprchové rameno
kovové
délka 292 mm
se čtvercovým kováním
27 485 000
délka 142 mm

28 142 000
Sprchová hadice Relexaflex
kovová
1250 mm
28 143 000
1500 mm
28 143 000
2000 mm

GROHE Allure

Sprchy

27 863 000
Stropní sprcha Allure 210
210x210 mm
kovová
1 režim proudu: Rain
27 864 000
s 9,5 l/min. GROHE EcoJoy

27 479 000
Hlavová sprcha Allure 210
210x210 mm
kovová
1 režim proudu: Rain
27 480 000
s 9,5 l/min. GROHE EcoJoy

27 467 000
Stropní sprcha
Rainshower® F-Series 10“
254 mm x 254 mm
1 režim proudu: Rain

27 271 000
Hlavová sprcha
Rainshower® F-Series 10“
254 mm x 254 mm, 1 režim proudu: Rain
27 285 000
s 9,5 l/min. GROHE EcoJoy
27 815 000
s 7,5 l/min. GROHE EcoJoy

27 939 001
Stropní sprcha F-Series 15“ Multispray
381 mm (šířka) x 17 mm (výška) x 456 mm (hloubka), kovová
4+ režimů proudu: Rain, 2 x XL Waterfall, 4 x Bokoma Spray a kombinace

27 286 000
Stropní sprcha F-Series 20“
508 mm x 508 mm
kovová
1 režim proudu: Rain

Doplňky

40 363 000
Dávkovač mýdla

40 278 000 + 40 254 000
Držák + sklenička

40 278 000 + 40 256 000
Držák + miska na mýdlo

WC

40 339 000
Držák na ručníky

38 732 000
Skate Cosmopolitan
Splachovací tlačítko
pro použití s podomítkovými nádržemi GROHE

40 341 000
Tyč na ručníky

40 284 000
Věšák na župany

40 279 000
Držák toaletního papíru

40 342 000
Závěsná tyč na ručníky

40 564 000
Sifon pro umývadlo
40 565 000
Zástrčka pro odtokovu
soupravu včetně krytky

40 340 000
Souprava na čištění toalety

GROHE

GROHE
F-DIGITAL

GROHE F-digital

Umyvadlové baterie Allure

36 342 000
Digitální umyvadlová baterie
s digitálním ovladačem

36 343 000
Digitální umyvadlová baterie
nástěnná
s digitálním ovladačem

Bidety

36 346 000
Digitální umyvadlová baterie
s digitálním ovladačem

36 292 000
Digitální vanový/sprchový ovladač
36 309 000
Dálkový ovladač

36 289 000
Digitální ovladač a přepínač
36 295 000
Digitální ovladač a přepínač

Příslušenství sprch

27 076 000
Nástěnné kolínko
27 075 000
Nástěnný držák ruční sprchy

40 710 000
Držák digitálního ovladače
a digitálního přepínače

40 548 000
Držák digitálního ovladače
a digitálního přepínače

GROHE Digital® | GROHE StarLight® | GROHE EcoJoy | GROHE TurboStat® | GROHE CoolTouch® | GROHE DreamSpray®

Vanové a sprchové baterie

Termostatické baterie

28 034 000
Ruční sprcha Sena Stick
kovová
1 režim proudu: Rain
k použití s hadicí Silverflex
28 341 000
s 9,5 l/min. GROHE EcoJoy

13 317 000
Kaskádová vpusť
pro vanu nebo sprchu
délka 180 mm
kovová
1 režim proudu: XL Waterfall

27 621 000 + 35 034 000
Grohtherm F
Modul s excentry
a držákem sprchy
+ separátní podomítkové těleso

19 952 000
Talentofill

13 315 000
Vanová výtoková trubice
desková

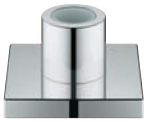

27 930 000
Držák sprchy
s integrovanou hadicí, 85 mm
27 531 000
65 mm

13 335 000
Vanová výtoková trubice

13 218 000 + 45 984 000
Vanová výtoková trubice podlahová
+ separátní podomítkové těleso

GROHE F-digital

Sprchy

27 286 000
Stropní sprcha
Rainshower® F-Series 20“
508 mm x 508 mm
1 režim proudu: Rain

27 251 000
Boční sprcha
Rainshower® F-Series 5“
127 mm x 127 mm
1 režim proudu: Rain

27 863 000
Stropní sprcha Allure 210
210x210 mm
kovová
1 režim proudu: Rain

27 479 000
Hlavová sprcha Allure 210
210x210 mm, kovová
1 režim proudu: Rain
27 480 000
s 9,5 l/min. GROHE EcoJoy

27 253 000
Hlavová sprcha
Rainshower® F-Series 5“
127 mm x 127 mm
1 režim proudu: Rain

27 467 000
Stropní sprcha
Rainshower® F-Series 10“
254 mm x 254 mm
1 režim proudu: Rain

27 271 000
Hlavová sprcha
Rainshower® F-Series 10“
254 mm x 254 mm
1 režim proudu: Rain
27 285 000
s 9,5 l/min. GROHE EcoJoy
27 815 000
s 7,5 l/min. GROHE EcoJoy

Umyvadlové baterie Veris

36 277 000
Digitální umyvadlová baterie
s digitálním ovladačem

36 278 000
Digitální umyvadlová baterie
nástěnná
s digitálním ovladačem

36 292 000
Digitální vanový/sprchový ovladač
36 309 000
Dálkový ovladač

36 289 000
Digitální ovladač a přepínač
36 295 000
Digitální ovladač a přepínač

40 479 000
Držák digitálního ovladače
a digitálního přepínače

Bidety

36 286 000
Digitální umyvadlová baterie
s digitálním ovladačem

GROHE F-digital

Vanové a sprchové baterie

13 242 000
Vanová výtoková trubice
délka 170 mm

13 292 000
Vanová výtoková trubice
montáž na desku
délka 228 mm

19 952 000
Talentofill

27 532 000
Vysouvací ruční sprcha
GROHE Ondus® Stick
s integrovanou sprchovou hadicí
a držákem, 1 režim proudu: Rain

27 184 000
ruční sprcha GROHE Ondus® Stick
1 režim proudu: Rain
k použití s hadicí Silverflex

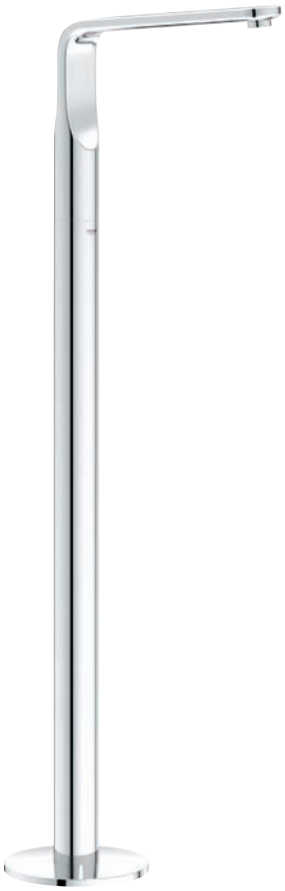

13 245 000 + 45 984 000
Vanová výtoková trubice podlahová
+ separátní podomítkové těleso

Sprchy

27 477 000
Hlavová sprcha Rainshower® 310
kovová
1 režim proudu: Rain
27 478 000
s 9,5 l/min. GROHE EcoJoy

27 251 000
Boční sprcha F-Series 5"
127 mm x 127 mm
1 režim proudu: Rain

Příslušenství sprch

27 470 000
Hlavová sprcha Veris 300
kovová, 1 režim proudu: Rain

27 861 000
Stropní sprcha Veris 300
kovová, 1 režim proudu: Rain

27 190 000
Nástěnné kolínko
27 188 000
Držák ruční sprchy

GROHE Veris

Umyvadla

XS **S** M L XL

32 183 000
Velikost S
Umyvadlová baterie
pro malá umyvadla
32 186 000
hladké tělo

XS S **M** L XL

23 064 000
Velikost M
Umyvadlová baterie
23 065 000
hladké tělo

XS S M **L** XL

32 184 000
Velikost L
Umyvadlová baterie
32 187 000
hladké tělo

XS S M L **XL**

32 191 000
Velikost XL
Umyvadlová baterie
pro volně stojící umyvadla

XS S M **L** XL

20 180 000
Velikost L
Tříotvorová umyvadlová baterie

XS S **M L** XL

19 342 000 + 32 635 000
Umyvadlová baterie velikosti M, nástěnná
délka 170 mm + separátní podomítkové těleso
19 388 000 + 32 635 000
Velikost L, délka 220 mm
+ separátní podomítkové těleso

Bidety

XS S **M L** XL

20 181 000 + 29 025 000
Tříotvorová umyvadlová baterie velikosti M,
nástěnná, délka 170 mm
+ separátní podomítkové těleso
20 195 000 + 29 025 000
Velikost L, délka 220 mm
+ separátní podomítkové těleso

XS **S** M L XL

32 193 000
Velikost S
Bidetová baterie

Ventil

19 444 000 + 29 032 000
Podomítkový ventil
+ separátní podomítkové těleso

GROHE SilkMove® | GROHE StarLight® | GROHE EcoJoy | GROHE TurboStat® | GROHE CoolTouch® | GROHE DreamSpray® | Velikost S | Velikost M | Velikost L | Velikost XL

Vanové a sprchové baterie

19 373 000 + 29 037 000
Čtyřotvorová vanová sada
+ separátní podomítkové těleso

19 362 000 + 29 037 000
Pětiotvorová vanová sada
+ separátní podomítkové těleso

13 242 000
Vanová výtoková trubice

19 952 000
Talentofill

19 448 000 + 29 033 000
5směrný přepínač
+ separátní podomítkové těleso

32 222 001 + 45 984 000
Vanová/sprchová baterie podlahová
+ separátní podomítkové těleso

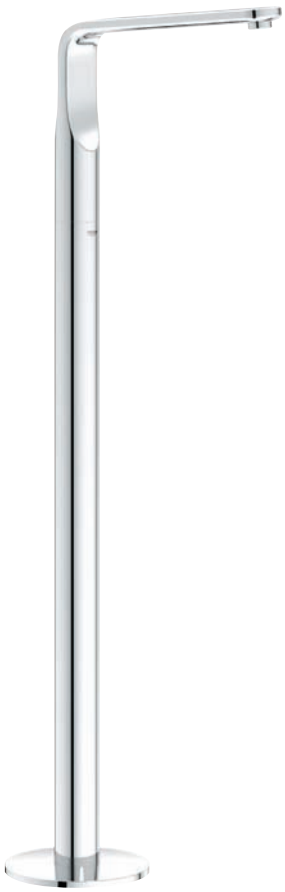

13 245 000 + 45 984 000
Vanová výtoková trubice podlahová
+ separátní podomítkové těleso

GROHE Veris

Vanové a sprchové baterie

32 197 000
Sprchová baterie

19 367 000 + 35 501 000
Sprchová baterie
+ separátní podomítkové těleso

32 196 000
Vanová baterie
se sprchovým setem

32 195 000
Vanová/sprchová baterie

19 344 000 + 35 501 000
Vanová/sprchová baterie
+ separátní podomítkové těleso

Termostatické baterie

34 330 000
Termostatická sprchová baterie

19 369 000 + 35 500 000
Termostatická sprchová baterie
+ separátní podomítkové těleso

34 327 000
Termostatická vanová/sprchová baterie

19 364 000 + 35 500 000
Termostatická vanová/sprchová baterie
s 2směrným přepínačem
+ separátní podomítkové těleso

GROHE Veris

Sprchy

27 184 000
Ruční sprcha GROHE Ondus® Stick
1 režim proudu: Rain

27 251 000
Boční sprcha F-Series 5"
127 mm x 127 mm
1 režim proudu: Rain

27 861 000
Stropní sprcha Veris 300
kovová, 1 režim proudu: Rain
27 185 000
s 9,5 l/min. GROHE EcoJoy

27 470 000 / 27 470 LS0
Hlavová sprcha Veris 300
kovová, 1 režim proudu: Rain
27 471 000
s 9,5 l/min. GROHE EcoJoy
27 837 000
s 7,5 l/min. GROHE EcoJoy

27 477 000
Hlavová sprcha 310
kovová
1 režim proudu: Rain
27 478 000
s 9,5 l/min. GROHE EcoJoy

27 472 000
Sprchový systém s termostatickou baterií
1 režim proudu: Rain

* pro hlavové sprchy 400 mm

Barevné varianty: ● 000 I chromový StarLight | ○ LS0 I Měsíční bílá

Sprchové příslušentství

27 190 000
Nástěnné kolínko
27 188 000
Držák ruční sprchy

28 142 000
Sprchová hadice Relexaflex
kovová
1250 mm
28 143 000
1500 mm
28 145 000
2000 mm

28 497 000
Stropní sprchové rameno
délka 292 mm
28 724 000
délka 142 mm

28 361 000
Sprchové rameno
délka 380 mm
28 576 000
délka 268 mm

26 146 000*
Sprchové rameno
délka 422 mm

GROHE GRANDERA®

GROHE Grandera®

Umyvadla

XS S **M** L XL

20 417 000 / 20 417 IG0
Velikost M
Tříotvorová umyvadlová baterie

XS **S** M L XL

23 303 000 / 23 303 IG0 / 23 303 DA0
Velikost S
Umyvadlová baterie
23 310 000 / 23 310 IG0 / 23 310 DA0
hladké tělo

XS S M **L** XL

20 389 000 / 20 389 IG0 / 20 389 DA0
Velikost L
Tříotvorová umyvadlová baterie
vysoká výtoková trubice

XS S M **L** XL

21 107 000 / 21 107 IG0
Velikost L
Umyvadlová baterie

XS S M L **XL**

23 313 000 / 23 313 IG0 / 23 313 DA0
Velikost XL
Umyvadlová baterie
pro volně stojící umyvadla

Bidety

XS S **M L** XL

20 414 000 / 20 414 IG0 + 29 708 000
Velikost M Tříotvorová umyvadlová baterie,
nástěnná, délka 177 mm
+ separátní podomítkové těleso
20 415 000 / 20 415 IG0 / 20 415 DA0
+ 29 708 000
Velikost L, délka 234 mm
+ separátní podomítkové těleso

XS S **M L** XL

19 929 000 / 19 929 IG0 + 23 319 000
Velikost M umyvadlová baterie, nástěnná,
délka 177 mm + separátní podomítkové těleso
19 930 000 / 19 930 IG0 / 19 930 DA0
+ 23 319 000
Velikost L, délka 234 mm
+ separátní podomítkové těleso

XS **S** M L XL

23 315 000 / 23 315 IG0 / 23 315 DA0
Velikost S
Bidetová baterie

GROHE SilkMove® | GROHE StarLight® | GROHE EcoJoy | GROHE TurboStat® | GROHE CoolTouch® | GROHE DreamSpray® | Velikost S | Velikost M | Velikost L | Velikost XL

Barevné varianty: 000 I chromová StarLight | IG0 I zlatá chromová GROHE StarLight® | DA0 I Warm Sunset

19 942 000 / 19 942 IG0 + 29 708 000
5směrný přepínač
+ separátní podomítkové těleso

19 944 000 / 19 944 IG0 / 19 944 DA0
+ 29 032 000 / 29 034 000
Podomítkový ventil
+ separátní podomítkové těleso

Vanové a sprchové baterie

13 341 000 / 13 341 IG0 / 13 341 DA0
Vanová výtoková trubice

19 936 000 / 19 936 IG0 / 19 936 DA0
Čtyřotvorová vanová sada

19 919 000 / 19 919 IG0 / 19 919 DA0
Pětiotvorová vanová sada

23 318 000 / 23 318 IG0 / 23 318 DA0
+ 45 984 000
Vanová/sprchová baterie podlahová
+ separátní podomítkové těleso

GROHE Grandera®

Termostatické baterie

19 941 000 / 19 941 IG0 + 35 500 000
Středová termostatická baterie
+ separátní podomítkové těleso

Vanové a sprchové baterie

23 316 000 / 23 316 IG0
Sprchová baterie

19 932 000 / 19 932 IG0 / 19 932 DA0
+ 35 501 000
Sprchová baterie
+ separátní podomítkové těleso

19 934 000 / 19 934 IG0 / 19 934 DA0
+ 35 500 000
Termostatická sprchová baterie
+ separátní podomítkové těleso
19 937 000 / 19 937 IG0 / 19 937 DA0
+ 35 500 000
s 2směrným přepínačem
+ separátní podomítkové těleso

23 317 000 / 23 317 IG0
Vanová/sprchová baterie

19 920 000 / 19 920 IG0 / 19 920 DA0
+ 35 501 000
Vanová/sprchová baterie
+ separátní podomítkové těleso

19 948 000 / 19 948 IG0 / 19 948 DA0
+ 35 500 000
Termostatická vanová/sprchová baterie
s 2směrným přepínačem
+ separátní podomítkové těleso

Barevné varianty: 000 I chromová StarLight | IG0 I zlatá chromová GROHE StarLight® | DA0 I Warm Sunset

Sprchy

26 037 000 / 26 037 IG0 / 26 037 DA0
Ruční sprcha Grandera® Stick
1 režim proudu: Rain
kovová
s 7,6 l/min. GROHE EcoJoy

27 974 000 / 27 974 IG0 / 27 974 DA0
Hlavová sprcha 210 mm
1 režim proudu: Rain

27 993 000 / 27 993 IG0
Sada nástěnného držáku sprchy
s ruční sprchou Grandera® Stick
1 režim proudu: Rain

27 674 000
Power&Soul®
Ruční sprcha 160
4+ režimů proudu: GROHE Rain O², Rain,
Bokoma Spray, Jet

26 038 000 / 26 038 IG0
Tyčová sada
900 mm

GROHE Grandera®

Sprchové příslušenství

28 025 000 / 28 025 DA0
Sprchová hadice

27 970 000 / 27 970 IG0 / 27 970 DA0
Nástěnné kolínko
27 969 000 / 27 969 IG0 / 27 969 DA0
Držák ruční sprchy

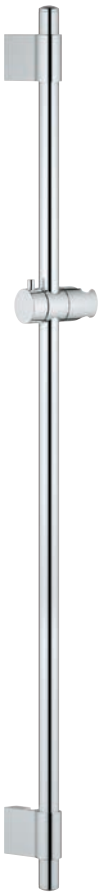

27 785 000 / 27 785 DA0
Sprchová tyč
900 mm

27 986 000 / 27 986 IG0 / 27 986 DA0
Sprchové rameno
délka 286 mm

27 982 000 / 27 982 IG0
Stropní sprchové rameno
délka 292 mm
27 978 000 / 27 978 IG0
délka 142 mm

Doplňky

40 627 000 / 40 627 IG0 / 40 627 DA0
Dávkovač mýdla

40 626 000 / 40 626 IG0 / 40 626 DA0
Nádobka

40 628 000 / 40 628 IG0 / 40 628 DA0
Miska na mýdlo

Barevné varianty: 000 I chromová StarLight | IG0 I zlatá chromová GROHE StarLight® | DA0 I Warm Sunset

WC

40 630 000 / 40 630 IG0 / 40 630 DA0
Držák na ručníky

18 651 000
Přihrádka GROHE EasyReach

38 844 000
Arena Cosmopolitan
Splachovací tlačítko s duálním splachováním pro použití s podomítkovými nádržemi GROHE

40 629 000 / 40 629 IG0 / 40 629 DA0
Držák na ručníky 600 mm

40 661 000 / 40 661 IG0 / 40 661 DA0
Světlo

40 625 000 / 40 625 IG0 / 40 625 DA0
Držák toaletního papíru

40 633 000 / 40 633 IG0 / 40 633 DA0
Vanová rukojeť

40 631 000 / 40 631 IG0 / 40 631 DA0
Věšák na župany

40 632 000 / 40 632 IG0 / 40 632 DA0
Souprava na čištění toalety

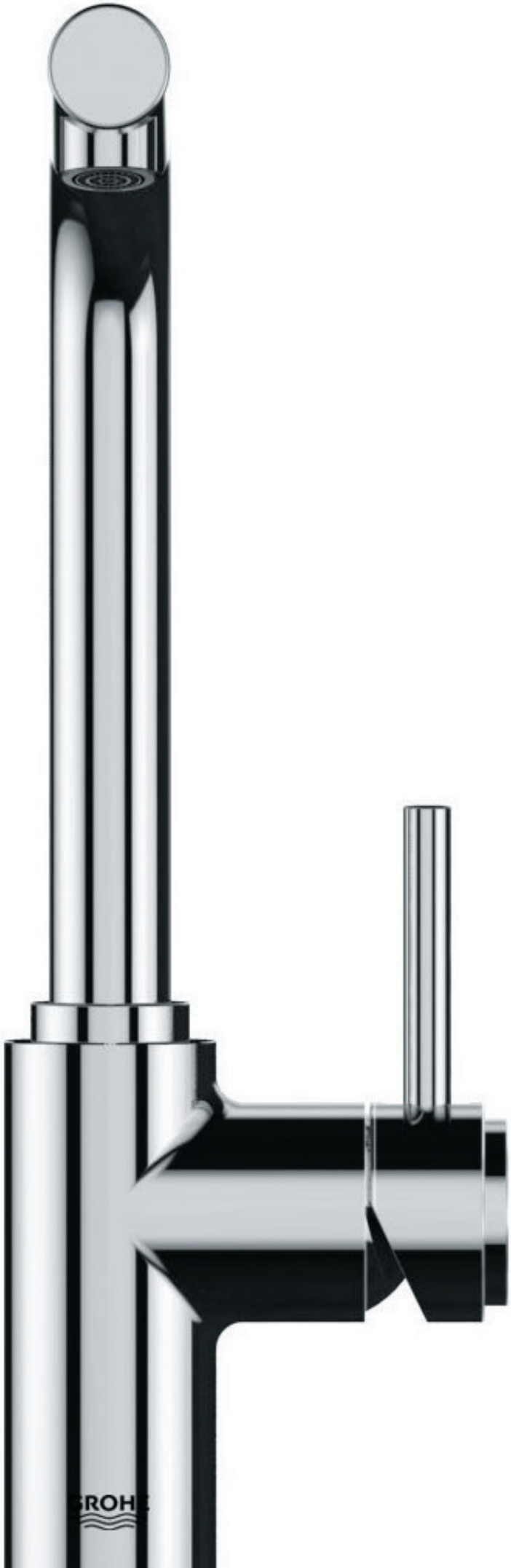
GROHE

GROHE Atrio 7°

Umyvadla

XS S M **L** XL

32 129 001
Velikost L
Umyvadlová baterie

XS S M L **XL**

32 130 001
Velikost XL
Umyvadlová baterie
pro volně stojící umyvadla

XS S **M L** XL

19 287 001 + 32 635 000
Velikost M Umyvadlová baterie nástěnná délka 180 mm, + separátní podomítkové těleso
19 918 000 + 32 635 000
Velikost L, délka 220 mm
+ separátní podomítkové těleso

XS S M **L** XL

32 042 001
Umyvadlová baterie

XS S M L **XL**

32 647 001
Velikost XL
Umyvadlová baterie
pro volně stojící umyvadla

Vanové a sprchové baterie

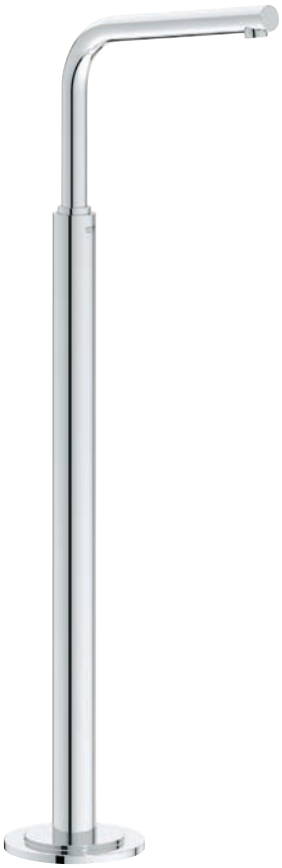

13 228 001 + 45 984 000
Vanová výtoková trubice podlahová
+ separátní podomítkové těleso

Bidety

XS **S** M L XL

32 134 001
Velikost S
Bidetová baterie

XS **S** M L XL

32 108 001
Velikost S
Bidetová baterie

GROHE SilkMove® | GROHE StarLight® | GROHE EcoJoy | GROHE TurboStat® | GROHE DreamSpray® | Velikost S | Velikost M | Velikost L | Velikost XL

32 135 002 + 45 984 000
Vanová/sprchová baterie podlahová
+ separátní podomítkové těleso

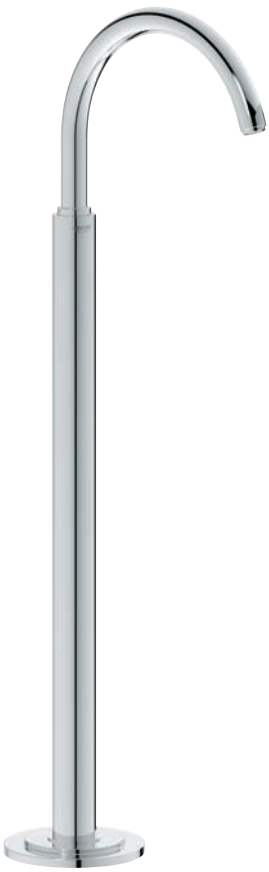

13 216 001 + 45 984 000
Vanová výtoková trubice podlahová
+ separátní podomítkové těleso

32 653 002 + 45 984 000
Vanová/sprchová baterie podlahová
+ separátní podomítkové těleso

GROHE Atrio 7°

Vanové a sprchové baterie

32 650 001
Sprchová baterie

19 463 001 + 35 501 000
Sprchová baterie
+ separátní podomítkové těleso

32 652 001
Vanová/sprchová baterie

19 459 001 + 35 501 000
Vanová/sprchová baterie
+ separátní podomítkové těleso

GROHE Atrio Classic Ypsilon

Umyvadla

XS S M L XL

20 021 000
Velikost XS
Stojánková baterie

XS S M **L** XL

20 008 000
Velikost L
Tříotvorová umyvadlová baterie

XS S M **L** XL

21 019 000
Velikost L
Umyvadlová baterie

XS S **M** L XL

20 164 000 + 32 706 000
Velikost M Tříotvorová umyvadlová baterie, nástěnná, délka 180 mm
+ separátní podomítkové těleso

XS S M **L** XL

20 387 000 + 32 706 000
Velikost L Tříotvorová umyvadlová baterie, nástěnná, délka 220 mm
+ separátní podomítkové těleso

XS S M L **XL**

21 044 000
Velikost XL
Umyvadlová baterie
pro volně stojící umyvadla

Bidety

XS S M L XL

24 027 000
Velikost XS
Bidetová baterie

Ventil

19 069 000 + 29 811 000 / 29 813 000
Podomítkový ventil
+ separátní podomítkové těleso

GROHE SilkMove® | GROHE StarLight® | GROHE EcoJoy | GROHE TurboStat® | GROHE DreamSpray® | Velikost XS | Velikost M | Velikost L | Velikost XL

GROHE Atrio Classic Ypsilon

Vanové a sprchové baterie

25 044 000 + 45 473 000
Vanová/sprchová baterie podlahová
+ separátní podomítkové těleso

26 003 000
Sprchová baterie

13 139 000
Vanová výtoková trubice

25 010 000
Vanová/sprchová baterie

Termostatické baterie

19 394 000 + 35 500 000
Termostatická sprchová baterie
+ separátní podomítkové těleso

19 395 000 + 35 500 000
Termostatická vanová/sprchová baterie
s 2směrným přepínačem
+ separátní podomítkové těleso

19 392 000 + 35 500 000
Středová termostatická baterie
+ separátní podomítkové těleso

GROHE Atrio Classic Jota

Umyvadla

XS S M **L** XL

21 022 000
Velikost L
Umyvadlová baterie

XS S M **L** XL

20 009 000
Velikost L
Tříotvorová umyvadlová baterie

Bidety

XS **S** M L XL

24 026 000
Velikost S
Bidetová baterie

19 088 000 + 29 811 000 / 29 813 000
Podomítkový ventil
+ separátní podomítkové těleso

Vanové a sprchové baterie

XS S **M** L XL

20 169 000 + 32 706 000
Velikost M
Tříotvorová umyvadlová baterie, nástěnná
délka 180 mm
+ separátní podomítkové těleso

13 139 000
Vanová výtoková trubice

19 134 000 + 29 708 000
5směrný přepínač
+ separátní podomítkové těleso
19 133 000 + 29 707 000
4směrný přepínač
+ separátní podomítkové těleso

GROHE SilkMove® | GROHE StarLight® | GROHE EcoJoy | GROHE TurboStat® | GROHE DreamSpray®

Termostatické baterie

19 398 000 + 35 500 000
Termostatická sprchová baterie
+ separátní podomítkové těleso

19 399 000 + 35 500 000
Termostatická vanová/sprchová baterie
s 2směrným přepínačem
+ separátní podomítkové těleso

19 396 000 + 35 500 000
Středová termostatická baterie
+ separátní podomítkové těleso

GROHE Atrio

Sprchy

28 034 000
Ruční sprcha Sena Stick
kovová
1 režim proudu: Rain
28 341 000
s 9,5 l/min. GROHE EcoJoy

27 674 000
Ruční sprcha Power&Soul® 160
4+ režimů proudu: GROHE Rain O², Rain, Bokoma Spray, Jet
27 675 000
s 9,5 l/min. GROHE EcoJoy

27 251 000
Boční sprcha
Rainshower® F-Series 5“
127 mm x 127 mm
1 režim proudu: Rain

27 477 000
Hlavová sprcha 310
kovová
1 režim proudu: Rain
27 478 000
s 9,5 l/min. GROHE EcoJoy

28 368 000
Hlavová sprcha Rainshower® 210
kovová, Režim proudu: Rain
28 373 000
s 9,5 l/min. GROHE EcoJoy
27 814 000
s 7,5 l/min. GROHE EcoJoy
28 368 00E
s 5,7 l/min. GROHE EcoJoy

28 778 000
Hlavová sprcha Rainshower® 400
kovová
Režim proudu: Rain
28 783 000
s 9,5 l/min. GROHE EcoJoy

27 374 000
Sprchový systém s termostatickou baterií
a 4 bočními sprchami
1 režim proudu: Rain

* pro hlavové sprchy 400 mm

Sprchové příslušentství

28 576 000
Sprchové rameno
délka 286 mm
28 361 000
délka 380 mm

26 146 000*
Sprchové rameno
kovové
délka 422 mm

28 497 000
Stropní sprchové rameno
délka 292 mm
28 724 000
délka 142 mm

27 057 000
Nástěnné kolínko
27 074 000
Držák ruční sprchy

28 142 000
Sprchová hadice Relexaflex
kovová
1250 mm
28 143 000
1500 mm
28 145 000
2000 mm

GROHE Atrio

Doplňky

40 304 000 + 40 306 000
Držák + Dávkovač mýdla

40 304 000 + 40 254 000
Držák + sklenička

40 309 000
Držák na ručníky

40 305 000 + 40 256 000
Držák + miska na mýdlo

40 312 000
Věšák na župany

WC

40 308 000
Držák na ručníky

40 307 000
Kroužek na ručníky

38 765 000
Nova Cosmopolitan
Splachovací tlačítko
pro použití s podomítkovými nádržemi
GROHE

40 313 000
Držák toaletního papíru

40 314 000
Souprava na čištění toalety

28 912 000
Sifon DN 32
pro umyvadla

GROHE

GROHE
F-DIGITAL DELUXE

GROHE F-digital Deluxe

Sprcha

27 865 000
Stropní sprcha F-Series 20“
se světlem, 508 x 508 mm, kovová
1 režim proudu: Rain
29 069 000
Připojovací sada pro 27 865 000

Světlo

36 359 000
Sada světel
29 072 000
Montážní sada pro sadu světel

Zvuk

36 360 000
Zvuková souprava
29 073 000
Montážní sada pro zvukovou soupravu

Pára

27 934 000
Parní generátor 6,6 kW
29 074 000
Montáží sada pro parní generátor

Základní jednotka

36 397 000
Základní jednotka s 2.0 Bluetooth
36 371 000
Bluetooth modul
36 367 000
Montážní sada pro základní jednotku
42 429 000
Zdroj napájení pro základní jednotku

GROHE Digital®
GROHE DreamSpray®
GROHE StarLight®

GROHE Rainshower® F-Series

Hlavové sprchy
Stropní sprchy

27 286 000
Stropní sprcha F-Series 20“, 508 mm x 508 mm, kovová
1 režim proudu: Rain

27 865 000
Stropní sprcha F-Series 20“ se světlem
29 069 000
Kabelové připojení pro stropní sprchu se světlem

GROHE EcoJoy
GROHE DreamSpray®
GROHE StarLight®

GROHE Rainshower® F-Series

Hlavové sprchy
Stropní sprchy

27 939 001
Stropní sprcha F-Series 15“ Multispray
381 mm (šířka) x 17 mm (výška) x 456 mm (hloubka)
kovová
4+ režimy proudu: Rain, 2x XL Waterfall, 4x Bokoma Spray a kombinace

27 938 001 + 26 042 000
Hlavová sprcha F-Series 15“ Multispray
381 mm (šířka) x 60 mm (výška) x 677 mm (hloubka)
kovová
4+ režimy proudu: Rain, 2x XL Waterfall, 4x Bokoma Spray a kombinace
+ separátní podomítkové těleso

27 467 000
Stropní sprcha F-Series 10“
254 mm x 254 mm, kovová
1 režim proudu: Rain

27 271 000
Hlavová sprcha F-Series 10“
254 mm x 254 mm, kovová
1 režim proudu: Rain
27 285 000
s 9,5 l/min. GROHE EcoJoy
27 815 000
s 7,5 l/min. GROHE EcoJoy

27 253 000
Hlavová sprcha F-Series 5“
127 mm x 127 mm, kovová
1 režim proudu: Rain

Boční sprcha

26 061 000
Set hlavové sprchy F-Series 10“
délka 142 mm, kovová
1 režim proudu: Rain
26 071 000
s 9,5 l/min. GROHE EcoJoy

26 259 000
Set hlavové sprchy F-Series 254
délka proudu 422 mm
Režim proudu: Rain
26 060 000
délka 286 mm
26 070 000
s 9,5 l/min. GROHE EcoJoy

27 251 000
Boční sprcha F-Series 5"
127 mm x 127 mm, kovová
1 režim proudu: Rain

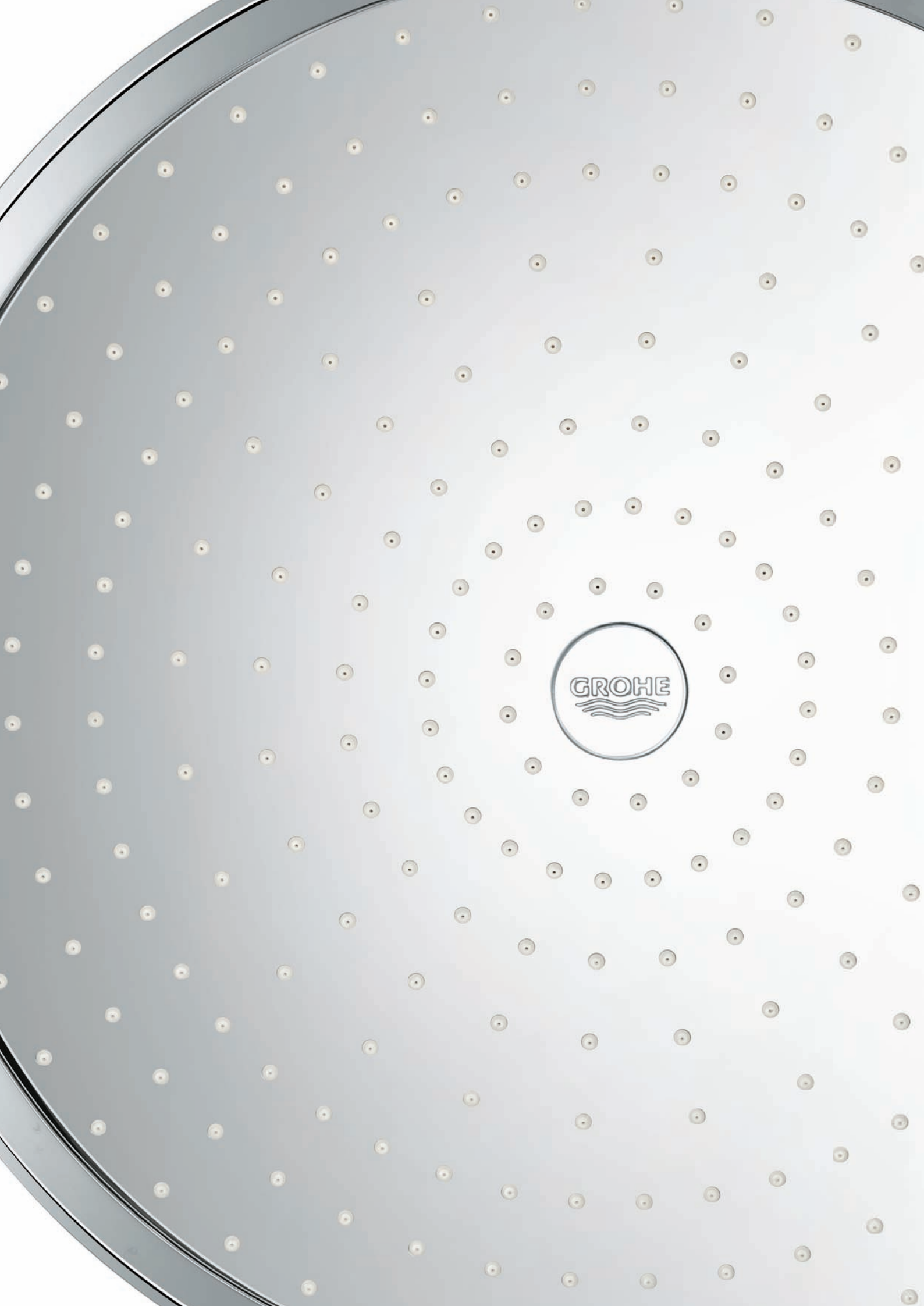
GROHE

GROHE RAINSHOWER®

GROHE Rainshower®

Hlavové sprchy
Stropní sprchy

28 778 000
Hlavová sprcha Rainshower® 400
kovová
Režim proudu: Rain
28 783 000
s 9,5 l/min. GROHE EcoJoy

GROHE EcoJoy | GROHE DreamSpray® | GROHE StarLight®

Barevné varianty: 000 I chromový StarLight | LS0 I Měsíční bílá

27 477 000
Hlavová sprcha 310
kovová
1 režim proudu: Rain
27 478 000
s 9,5 l/min. GROHE EcoJoy

28 368 000
Hlavová sprcha Rainshower® 210
kovová, Režim proudu: Rain
28 373 000
s 9,5 l/min. GROHE EcoJoy
27 814 000
s 7,5 l/min. GROHE EcoJoy
28 368 00E
s 5,7 l/min. GROHE EcoJoy

26 257 000
Set hlavové sprchy 310
délka 422 mm, kovová
1 režim proudu: Rain
26 056 000
délka 380 mm
26 066 000
s 9,5 l/min. GROHE EcoJoy

26 171 000 / 26 171 LS0
Set hlavové sprchy 210
délka proudu 422 mm
Režim proudu: Rain
26 052 000
délka 286 mm
26 062 000
s 9,5 l/min. GROHE EcoJoy

26 057 000
Set hlavové sprchy 310
délka 142 mm, kovová
1 režim proudu: Rain
26 067 000
s 9,5 l/min. GROHE EcoJoy

26 053 000 / 26 053 LS0
Set hlavové sprchy 210
délka 142 mm
Režim proudu: Rain
26 063 000
s 9,5 l/min. GROHE EcoJoy

GROHE Rainshower® Veris, Allure a Grandera®

Hlavové sprchy
Stropní sprchy

27 861 000
Stropní sprcha Veris 300
kovová
1 režim proudu: Rain
27 470 000
Hlavová sprcha Veris 300
27 471 000
s 9,5 l/min. GROHE EcoJoy

27 863 000
Stropní sprcha Allure 230
kovová
1 režim proudu: Rain
27 479 000
Hlavová sprcha Allure 230
27 480 000
s 9,5 l/min. GROHE EcoJoy

26 059 000
Set hlavové sprchy Veris 300
délka 142 mm, kovová
1 režim proudu: Rain
26 069 000
s 9,5 l/min. GROHE EcoJoy

26 055 000
Set hlavové sprchy Allure 230
délka 142 mm, kovová
1 režim proudu: Rain
26 065 000
s 9,5 l/min. GROHE EcoJoy

26 058 000
Set hlavové sprchy Veris 300
délka 286 mm, kovová
1 režim proudu: Rain
26 068 000
s 9,5 l/min. GROHE EcoJoy

26 054 000
Set hlavové sprchy Allure 230
délka 286 mm, kovová
1 režim proudu: Rain
26 064 000
s 9,5 l/min. GROHE EcoJoy

Barevné varianty: 000 I chromová StarLight | IG0 I zlatá chromová GROHE StarLight® | DA0 I Warm Sunset

27 974 000 / 27 974 IG0 / 27 974 DA0
Hlavová sprcha Grandera® 210
kovová
1 režim proudu: Rain
27 976 000
s 9,5 l/min. GROHE EcoJoy

28 369 000
Hlavová sprcha Rustic 210
1 režim proudu: Rain

27 530 000
Hlavová sprcha Relexa Deluxe 146
1 režimy proudu: Rain, Normal, Champagne a Deluxe
Proud Champagne
s 9,5 l/min. GROHE EcoJoy

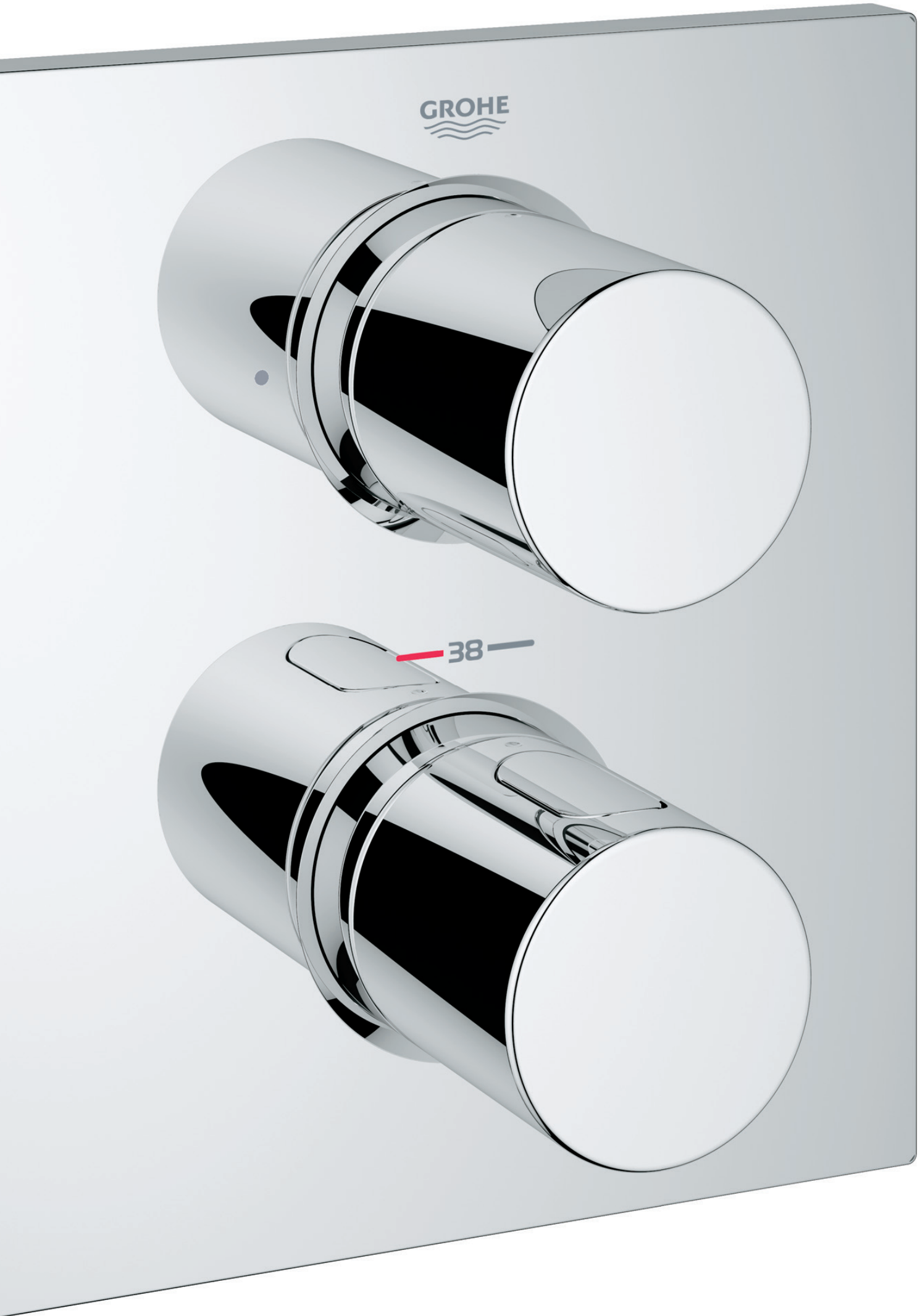
GROHE
38

GROHE
TERMOSTATICKÉ BATERIE

GROHE sety – Grohtherm F

27 618 000 + 35 500 000
Termostatický modul
s 2směrným přepínačem AquaDimmer
+ separátní podomítkové těleso

27 619 000 + 35 500 000
Termostatický modul
+ separátní podomítkové těleso

GROHE EcoJoy

GROHE StarLight®

GROHE TurboStat®

27 621 000 + 35 034 000
Excentr
s držákem sprchy
+ separátní podomítkové těleso

27 623 000 + 35 028 000
Ovladač objemu
+ separátní podomítkové těleso

27 625 000 + 35 031 000
Trojitý ovladač objemu
+ separátní podomítkové těleso

Termostatické baterie GROHE pro Rapido T

Vanové a sprchové baterie

19 792 000 + 35 500 000
Allure Brilliant
Termostatická vanová/sprchová baterie
+ separátní podomítkové těleso

19 446 000 + 35 500 000
Allure
Termostatická vanová/sprchová baterie
+ separátní podomítkové těleso

19 442 000 + 35 500 000
GROHE Ondus
Termostatická vanová/sprchová baterie
+ separátní podomítkové těleso

Sprchy

19 791 000 + 35 500 000
Allure Brilliant
Termostatická vanová/sprchová baterie
+ separátní podomítkové těleso

19 380 000 + 35 500 000
Allure
Termostatická vanová/sprchová baterie
+ separátní podomítkové těleso

19 443 000 + 35 500 000
GROHE Ondus
Termostatická sprchová baterie
+ separátní podomítkové těleso

GROHE EcoJoy | GROHE StarLight® | GROHE TurboStat®

Barevné varianty: 000 I chromová StarLight | IG0 I zlatá chromová GROHE StarLight® | DA0 I Warm Sunset

19 364 000 + 35 500 000
GROHE Veris
Termostatická vanová/sprchová baterie
+ separátní podomítkové těleso

19 395 000 + 35 500 000
Atrio Ypsilon
Termostatická vanová/sprchová baterie
+ separátní podomítkové těleso
19 399 000 + 35 500 000
Atrio Jota

19 948 000 / 19 948 IG0 / 19 948 DA0
+ 35 500 000
Grandera®
Termostatická vanová/sprchová baterie
s 2směrným přepínačem
+ separátní podomítkové těleso

19 369 000 + 35 500 000
GROHE Veris
Termostatická sprchová baterie
+ separátní podomítkové těleso

19 394 000 + 35 500 000
Atrio Ypsilon
Termostatická vanová/sprchová baterie
+ separátní podomítkové těleso
19 398 000 + 35 500 000
Atrio Jota

19 937 000 / 19 937 IG0 / 19 937 DA0
+ 35 500 000
Grandera®
Termostatická sprchová baterie
s 2směrným přepínačem
+ separátní podomítkové těleso

Termostatické baterie GROHE pro Rapido T

Středová termostatická baterie

19 887 000 + 35 500 000
Allure Brilliant
Středová termostatická baterie
+ separátní podomítkové těleso

19 796 000 + 29 032 000
Allure Brilliant
Podomítkový ventil
+ separátní podomítkové těleso

19 334 000 + 29 811 000 / 29 813 000
Allure
Podomítkový ventil
+ separátní podomítkové těleso

Barevné varianty: 000 I chromová StarLight | IG0 I zlatá chromová GROHE StarLight® | DA0 I Warm Sunset

19 392 000 + 35 500 000
Atrio Ypsilon
Středová termostatická baterie
+ separátní podomítkové těleso

19 396 000 + 35 500 000
Atrio Jota
Středová termostatická baterie
+ separátní podomítkové těleso

19 941 000 / 19 941 IG0 + 35 500 000
Grandera®
Středová termostatická baterie
+ separátní podomítkové těleso

19 069 000 + 29 811 000 / 29 813 000
Atrio Ypsilon
Vrchní díl podomítkového ventilu
+ separátní podomítkové těleso

19 088 000 + 29 811 000 / 29 813 000
Atrio Jota
Vrchní díl podomítkového ventilu
+ separátní podomítkové těleso

19 944 000 / 19 944 IG0 / 19 944 DA0
+ 29 032 000 / 29 034 000
Grandera®
Vrchní díl podomítkového ventilu
+ separátní podomítkové těleso

GROHE

GROHE
POWER&SOUL® A RAINSHOWER®

GROHE Power&Soul® Cosmopolitan

27 667 000
Ruční sprcha 160
4+ režimů proudu: GROHE Rain O², Rain, Bokoma Spray, Jet
27 668 000
s 9,5 l/min. GROHE EcoJoy

27 663 000 / 27 663 LS0
Ruční sprcha 130
4+ režimů proudu: GROHE Rain O², Rain, Bokoma Spray, Jet
27 664 000
s 9,5 l/min. GROHE EcoJoy

27 660 000
Ruční sprcha 115
2 režimy proudu:
GROHE Rain O², Rain
27 661 000
s 9,5 l/min. GROHE EcoJoy

26 174 000 / 26 174 LS0
Sada nástěnného držáku sprchy
s ruční sprchou 130
nástěnný držák bez možnosti modifikace
27 741 000
nastavitelný nástěnný držák

27 838 000
Sada nástěnného držáku sprchy
s ruční sprchou 115
nástěnný držák bez možnosti modifikace

26 172 000 / 26 172 LS0
Set hlavové sprchy Power&Soul®
Cosmopolitan 450 mm
4+ režimy proudu: GROHE Rain O²,
Rain, Bokoma Spray, Jet

26 173 000 / 26 173 LS0
Set stropní hlavové sprchy Power&Soul®
Cosmopolitan 142 mm
4+ režimy proudu: GROHE Rain O²,
Rain, Bokoma Spray, Jet

27 764 000 / 27 764 LS0
Hlavová sprcha Cosmopolitan 190
4+ režimy proudu: GROHE Rain O², Rain, Bokoma Spray, Jet
27 765 000
s 9,5 l/min. GROHE EcoJoy

GROHE EcoJoy | GROHE DreamSpray® | GROHE StarLight® | GROHE QuickFix® Plus

Barevné varianty: ● 000 I chromový StarLight | ○ LS0 I Měsíční bílá

27 745 000
Sprchový set
s ruční sprchou 160
900 mm tyč
27 746 000
s 9,5 l/min. GROHE EcoJoy

27 733 000
Sprchový set
s ruční sprchou 130
900 mm tyč
27 734 000
s 9,5 l/min. GROHE EcoJoy

27 755 000
Sprchový set
s ruční sprchou 115
900 mm tyč

27 743 000
Sprchový set
s ruční sprchou 160
600 mm tyč
27 744 000
s 9,5 l/min. GROHE EcoJoy

27 731 000
Sprchový set
s ruční sprchou 130
rail 600 mm
27 732 000
s 9,5 l/min. GROHE EcoJoy

27 753 000
Sprchový set
s ruční sprchou 115
600 mm tyč

GROHE Power&Soul®

27 674 000
Ruční sprcha 160
4+ režimy proudu: GROHE Rain O², Rain, Bokoma Spray, Jet
27 675 000
s 9,5 l/min. GROHE EcoJoy

27 672 000
Ruční sprcha 130
4+ režimy proudu: GROHE Rain O², Rain, Bokoma Spray, Jet
27 673 000
s 9,5 l/min. GROHE EcoJoy

27 669 000
Ruční sprcha 115
2 režimy proudu:
GROHE Rain O², Rain
27 671 000
s 9,5 l/min. GROHE EcoJoy

27 749 000
Sprchový set
s ruční sprchou 160
900 mm tyč
27 750 000
s 9,5 l/min. GROHE EcoJoy

27 737 000
Sprchový set
s ruční sprchou 130
900 mm tyč
27 738 000
s 9,5 l/min. GROHE EcoJoy

27 759 000
Sprchový set
s ruční sprchou 115
900 mm tyč

GROHE EcoJoy
GROHE DreamSpray®
GROHE StarLight®
GROHE QuickFix® Plus

27 742 000
Sada nástěnného držáku sprchy
s ruční sprchou 130
nastavitelný nástěnný držák

27 766 000
Hlavová sprcha 190
4+ režimy proudu: GROHE Rain O^2, Rain, Bokoma Spray, Jet
27 767 000
s 9,5 l/min. GROHE EcoJoy

27 747 000
Sprchový set
s ruční sprchou 160
600 mm tyč
27 748 000
s 9,5 l/min. GROHE EcoJoy

27 735 000
Sprchový set
s ruční sprchou 130
600 mm tyč
27 736 000
s 9,5 l/min. GROHE EcoJoy

27 757 000
Sprchový set
s ruční sprchou 115
600 mm tyč

GROHE Power&Soul® v přírodních barvách

27 672 PV0
Ruční sprcha 130
Chrom/přírodní pískovec
4+ režimy proudu: GROHE Rain O², Rain, Bokoma Spray, Jet

27 672 DR0
Ruční sprcha 130
Chrom/vápenec
4+ režimy proudu: GROHE Rain O², Rain, Bokoma Spray, Jet

27 672 HF0
Ruční sprcha 130
Chrom/cihla
4+ režimy proudu: GROHE Rain O², Rain, Bokoma Spray, Jet

27 672 MW0
Ruční sprcha 130
Chrom/mramor
4+ režimy proudu: GROHE Rain O², Rain, Bokoma Spray, Jet

27 672 TN0
Ruční sprcha 130
Chrom/modročervená
4+ režimy proudu: GROHE Rain O², Rain, Bokoma Spray, Jet

27 672 XH0
Ruční sprcha 130
Chrom/žula
4+ režimy proudu: GROHE Rain O², Rain, Bokoma Spray, Jet

GROHE EcoJoy | GROHE CoolTouch® | GROHE DreamSpray® | GROHE StarLight®

GROHE Rainshower® v přírodních barvách

27 628 000
Ruční sprcha 150
Chrom/přírodní pískovec
2 režimy proudu: Rain, SmartRain
27 629 000
s 9,5 l/min. GROHE EcoJoy

27 630 000
Ruční sprcha 150
Chrom/vápenec
2 režimy proudu: Rain, SmartRain
27 632 000
s 9,5 l/min. GROHE EcoJoy

27 633 000
Ruční sprcha 150
Chrom/cihla
2 režimy proudu: Rain, SmartRain
27 634 000
s 9,5 l/min. GROHE EcoJoy

27 635 000
Ruční sprcha 150
Chrom/mramor
2 režimy proudu: Rain, SmartRain
27 636 000
s 9,5 l/min. GROHE EcoJoy

27 637 000
Ruční sprcha 150
Chrom/modročervená
2 režimy proudu: Rain, SmartRain
27 638 000
s 9,5 l/min. GROHE EcoJoy

27 639 000
Ruční sprcha 150
Chrom/žula
2 režimy proudu: Rain, SmartRain
27 640 000
s 9,5 l/min. GROHE EcoJoy

GROHE EcoJoy | GROHE CoolTouch® | GROHE DreamSpray® | GROHE StarLight®

GROHE Rainshower® v zářivých barvách

27 443 000
Ruční sprcha 150
Chrom/červená
2 režimy proudu: Rain, SmartRain
27 443 001
s 9,5 l/min. GROHE EcoJoy

27 444 000
Ruční sprcha 150
Chrom/oranžová
2 režimy proudu: Rain, SmartRain
27 444 001
s 9,5 l/min. GROHE EcoJoy

27 446 000
Ruční sprcha 150
Chrom/žlutá
2 režimy proudu: Rain, SmartRain
27 446 001
s 9,5 l/min. GROHE EcoJoy

27 447 000
Ruční sprcha 150
Chrom/růžová
2 režimy proudu: Rain, SmartRain
27 447 001
s 9.5 l/min. GROHE EcoJoy

27 448 000
Ruční sprcha 150
Chrom/fialová
2 režimy proudu: Rain, SmartRain
27 448 001
s 9,5 l/min. GROHE EcoJoy

27 449 000
Ruční sprcha 150
Chrom/modrá
2 režimy proudu: Rain, SmartRain
27 449 001
s 9,5 l/min. GROHE EcoJoy

GROHE EcoJoy
GROHE CoolTouch®
GROHE DreamSpray®
GROHE StarLight®

GROHE Rainshower® Icon

27 276 000
Ruční sprcha Icon 150
2 režimy proudu: Rain, SmartRain
27 283 000
s 9,5 l/min. GROHE EcoJoy

27 277 001
Sprchový set
s ruční sprchou Icon 150
900 mm tyč
27 402 001
s 9,5 l/min. GROHE EcoJoy

27 375 000
Ruční sprcha Icon 100
1 režim proudu: Rain
27 377 000
s 9,5 l/min. GROHE EcoJoy
27 818 000
s 7,6 l/min. GROHE EcoJoy

27 276 LS0
Ruční sprcha Icon 150
2 režimy proudu: Rain, SmartRain
27 283 LS0
s 9,5 l/min. GROHE EcoJoy

27 381 000
Sada nástěnného držáku sprchy
s ruční sprchou Icon 100
nastavitelný nástěnný držák

27 527 000
Sada nástěnného držáku sprchy
s ruční sprchou Icon 100
nástěnný držák bez možnosti modifikace
27 383 000
s 9,5 l GROHE EcoJoy

GROHE EcoJoy | GROHE CoolTouch® | GROHE DreamSpray® | GROHE StarLight®

Sprchy GROHE Stick

27 184 000
Ruční sprcha GROHE Ondus® Stick
1 režim proudu: Rain
27 185 000
s 9,5 l/min. GROHE EcoJoy

27 274 000
Ruční sprcha Eco Stick
2 režimy proudu: Rain, SmartRain
27 281 000
s 9,5 l/min. GROHE EcoJoy

27 274 LS0
Ruční sprcha Eco Stick
2 režimy proudu: Rain, SmartRain
27 281 LS0
s 9,5 l/min. GROHE EcoJoy

28 034 000
Ruční sprcha Sena Stick
1 režim proudu: Rain
28 341 000
s 9,5 l/min. GROHE EcoJoy

27 884 001
Ruční sprcha Euphoria Cube+ Stick
kovová
1 režim proudu: Rain
27 888 000
s 9,5 l/min. GROHE EcoJoy

26 037 000 / 26 037 IG0 / 26 037 DA0
Ruční sprcha Grandera® Stick
1 režim proudu: Rain
s 7,6 l/min. GROHE EcoJoy

28 348 000
Sada nástěnného držáku sprchy
s ruční sprchou Sena Stick
1 režim proudu: Rain
nástěnný držák bez možnosti modifikace

27 889 000
Sada nástěnného držáku sprchy s ruční sprchou
Euphoria Cube+ Stick
1 režim proudu: Rain
s 9,5 l/min. GROHE EcoJoy

27 993 000 / 27 993 IG0
Sada nástěnného držáku sprchy
s ruční sprchou Grandera® Stick
1 režim proudu: Rain
s 9,5 l/min. GROHE EcoJoy

GROHE EcoJoy | GROHE CoolTouch® | GROHE DreamSpray® | GROHE StarLight®

Barevné varianty: 000 I chromová StarLight | IG0 I zlatá chromová GROHE StarLight® | DA0 I Warm Sunset

GROHE Sena Trigger Sprays

NOVINKA

26 328 000
Trigger spray
Ruční tryska se spouštěcím tlačítkem
Kovová

NOVINKA

26 329 000
Trigger spray set
Kovová
1000 mm hadice

NOVINKA

26 332 000
Trigger spray set
Kovová
1250 mm hadice

NOVINKA

26 333 000
Ventil
Kovový

GROHE
StarLight®

Příslušenství ke sprchám GROHE SPA®

27 707 000
Allure Brilliant
Nástěnné kolínko
27 706 000
Nástěnný držák ruční sprchy

27 190 000
GROHE Ondus®
Nástěnné kolínko
27 188 000
Nástěnný držák ruční sprchy

27 970 000 / 27 970 IG0 / 27 970 DA0
Grandera®
Nástěnné kolínko
27 969 000 / 27 969 IG0 / 27 969 DA0
Nástěnný držák ruční sprchy

27 076 000
Rainshower®
Nástěnné kolínko
se čtvercovým kováním
27 075 000
Nástěnný držák ruční sprchy

27 057 000 / 27 057 LS0
Rainshower®
Nástěnné kolínko
s kruhovým kováním
27 074 000 / 27 074 LS0
Nástěnný držák ruční sprchy

28 690 000
Sena
Nástěnný držák ruční sprchy
bez možnosti modifikace

27 930 000
Průchodka pro výsuvné sprchy
□ 85 mm

27 531 000
Průchodka pro výsuvné sprchy
□ 65 mm

27 151 000
Průchodka pro výsuvné sprchy
○ 62 mm

GROHE
StarLight®

Barevné varianty: 000 I chromová StarLight | IG0 I zlatá chromová GROHE StarLight® | DA0 I Warm Sunset | ○ LS0 I Měsíční bílá

Sprchové hadice GROHE SPA®

28 362 000
Sprchová hadice Silverflex, 1250 mm
28 364 000
Sprchová hadice Silverflex, 1500 mm

28 388 000
Sprchová hadice Silverflex, 1750 mm
27 137 000
Sprchová hadice Silverflex, 2000 mm

28 142 000
Kovová hadice Relexa, 1250 mm
28 143 000
Kovová hadice Relexa, 1500 mm
28 145 000
Kovová hadice Relexa, 2000 mm

Sprchová ramena GROHE SPA®

27 709 000
Sprchové rameno
kovové
délka 286 mm
se čtvercovým kováním

26 145 000*
Sprchové rameno
kovové
délka 422 mm
se čtvercovým kováním
27 488 000 délka 275 mm

27 711 000
Stropní sprchové rameno
kovové
délka 154 mm
se čtvercovým kováním

27 484 000
Stropní sprchové rameno
kovové, délka 292 mm
se čtvercovým kováním
27 485 000
délka 142 mm

GROHE
StarLight®

* pro hlavové sprchy 400 mm

Barevné varianty: 000 I chromová StarLight | IG0 I zlatá chromová GROHE StarLight® | DA0 I Warm Sunset | LS0 I Měsíční bílá

28 982 000*
Sprchové rameno
kovové
délka 378 mm

26 146 000*
Sprchové rameno
kovové
délka 422 mm
28 361 000
délka 380 mm
28 576 000
délka 286 mm

27 986 000 / 27 986 IG0
Grandera®
Sprchové rameno
délka 286 mm
kovové

28 384 000
Sprchové rameno
kovové
délka 272 mm

28 497 000*
Stropní sprchové rameno
kovové
délka 292 mm
28 724 000* / 28 724 LS0*
délka 142 mm

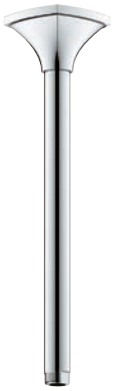

27 982 000 / 27 982 IG0 / 27 982 DA0
Stropní sprchové rameno Grandera®
kovové
délka 292 mm
27 978 000 / 27 978 IG0
délka 142 mm

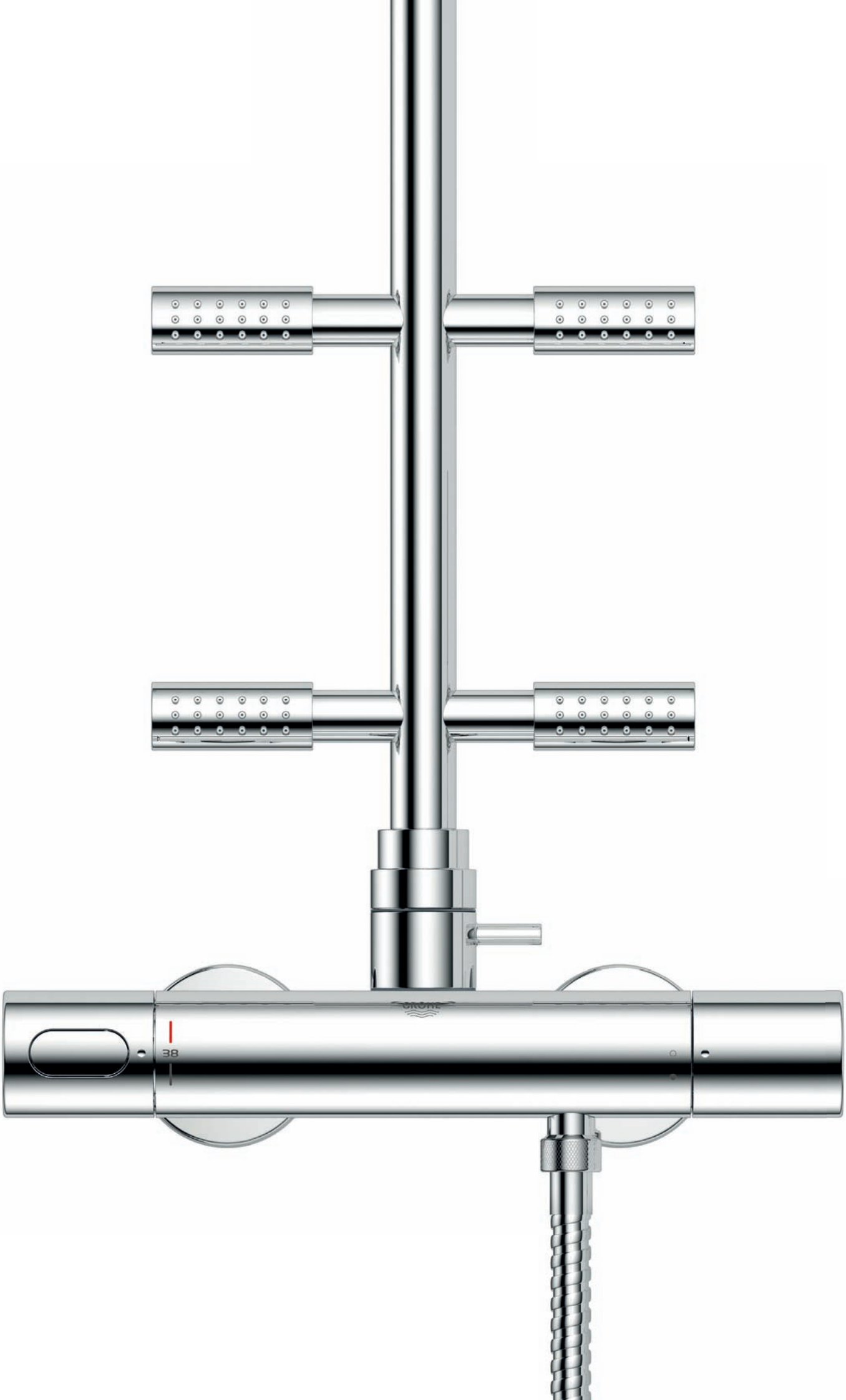
38

GROHE
SPRCHOVÉ SYSTÉMY

Systémy GROHE Rainshower®

27 174 001
Rainshower® 400
Sprchový systém s termostatickou baterií
ruční sprcha Sena Stick
450 mm sprchové rameno

27 968 000
Rainshower® 310
Sprchový systém s termostatickou baterií
ruční sprcha Power&Soul® 130
450 mm sprchové rameno

27 966 000
Rainshower® 310
Sprchový systém s termostatickou baterií
ruční sprcha Sena Stick
450 mm sprchové rameno

27 374 000
Rainshower® 210 Sprchový systém
s termostatickou baterií, 4 tělové trysky
ruční sprcha Sena Stick
450 mm sprchové rameno
27 361 000
s přepínačem

27 967 000
Rainshower® 210
Sprchový systém s termostatickou baterií
ruční sprcha Power&Soul® 130
450 mm sprchové rameno

27 032 001
Rainshower® 210
Sprchový systém s termostatickou baterií
ruční sprcha Sena Stick
450 mm sprchové rameno

GROHE EcoJoy · GROHE CoolTouch® (38°C) · GROHE DreamSpray® · GROHE StarLight® · GROHE TurboStat® (0.3)

27 472 000
Rainshower® Veris 300
Sprchový systém s termostatickou baterií
ruční sprcha GROHE Ondus® Stick
450 mm sprchové rameno

27 569 000
Rainshower® F-Series 10“
Sprchový systém s termostatickou baterií
ruční sprcha Sena Stick
450 mm sprchové rameno
27 469 000
s 9,5 l/min. GROHE EcoJoy

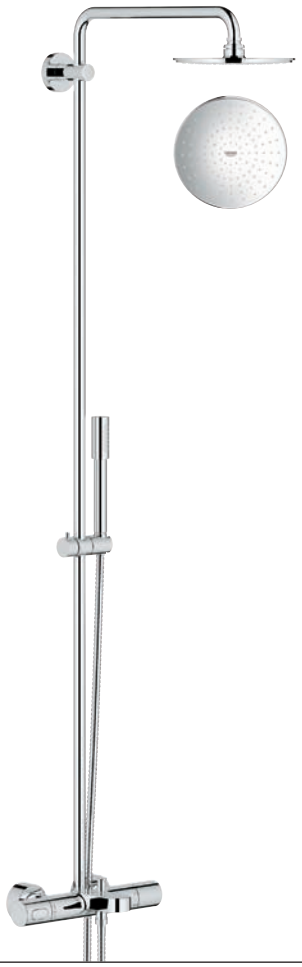

27 058 000
Rainshower® 210
Sprchový systém s přepínačem
ruční sprcha Sena Stick
450 mm sprchové rameno

27 030 000
Rainshower® 210
Sprchový systém s přepínačem Grohclick
ruční sprcha Sena Stick
450 mm sprchové rameno

27 641 000
Rainshower® 210
Sprchový systém
s termostatickou vanovou/sprchovou baterií
ruční sprcha Sena Stick
450 mm sprchové rameno

GEORGIOS VLACHODIMOS

Master of Technology slévající vzorek ručně vyráběné mosazi GROHE.

VYROBENO V NĚMECKU

VÁŠEŇ PRO KVALITU. PRECIZNÍ ZPRACOVÁNÍ PODLE NEJVYŠŠÍCH STANDARDŮ.

Preciznost je synonymem značky GROHE. Označení výjimečné kvality „Vyrobeno v Německu“ se nese napříč všemi produkty naší společnosti. Věříme, že je to především díky faktu, že naše oceňované týmy návrhářů a inženýrů sídlí v Německu, v původu těch nejkvalitnějších světových produktů. Jsme na svůj německý původ hrdí a svým zákazníkům tím zaručujeme konzistentně špičkovou produkci do těch nejmenších detailů. V srdci společnosti GROHE se rovněž nachází prvotřídní výzkum. V továrně v Hemeru, regionu Sauerland, spolupracují naše týmy inženýrů a designérů na neustálém zlepšování a vývoji produktů společnosti. Veškeré naše továrny v Německu, Portugalsku a Thajsku se řídí stejně vysokými standardy výroby a tradicí kvality společnosti GROHE. Standard dokonalosti je smyslem naší existence.

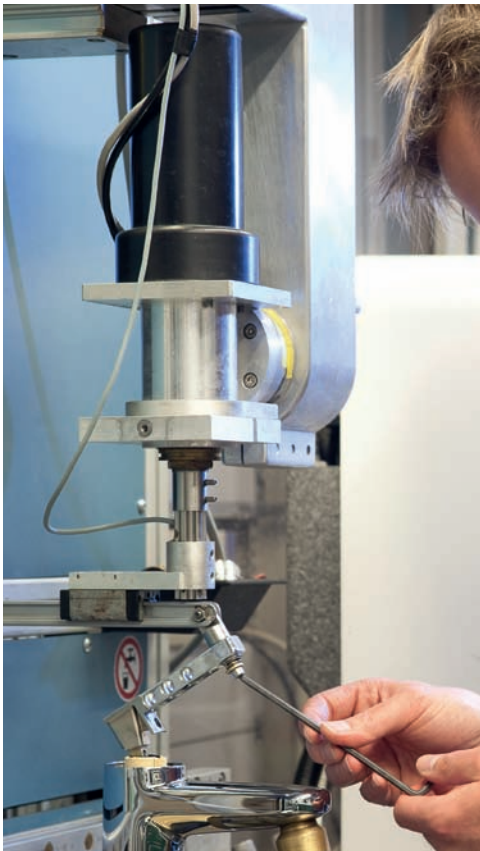

UDRŽITELNOST

UDRŽITELNOST ZAČÍNÁ KVALITOU.
V případě, že zvolíte produkt společnosti GROHE, zvolíte bezpečný produkt, který byl navržen pro dlouhou životnost a s ohledem na přírodní zdroje. Naše výrobky procházejí zátěžovými testy, které simulují 15 let životnosti. Přejeme si, abyste mohli těžit z předností produktů značky GROHE po mnoho let. Udržitelnost je nezbytnou a všudypřítomnou součástí naší korporátní kultury. Koupelnová řešení GROHE můžete používat z mnoha důvodů s čistým svědomím:

INOVATIVNÍ ZPŮSOB ÚSPORY ENERGIE.
Naše produkty obsahují bezpočet inovativních technologií, které pomáhají šetřit energii bez nutnosti obětovat pohodlí nebo požitek z koupele. Termostatické baterie GROHE, například, disponují technologií GROHE TurboStat®, která umožňuje dosažení požadované teploty sprchování během několika vteřin. A baterie vybavené technologií GROHE SilkMove® ES kombinují snadné použití a úsporný provoz. Tato technologie zabraňuje nadbytečnému ohřívání vody v situaci, kdy vodu pustíte s pákou ve střední poloze.

INTELIGENTNÍ ŠETŘENÍ VODOU.
Zodpovědná spotřeba vody je dalším aspektem, který je naší společnosti velmi blízký. Mnoho vodovodních baterií a sprchových systémů je vybavených revoluční úspornou technologií GROHE EcoJoy, která snižuje spotřebu vody až o 50 %.

SOCIÁLNÍ ODPOVĚDNOST.
Jelikož jsme mezinárodní společnost, uvědomujeme si své závazky vůči okolí. Udržujeme otevřený a věcný dialog se širokou veřejností. Naše továrny dodržují přísné zdravotní a bezpečnostní standardy v rámci zajištění výborných podmínek pro naše zaměstnance.

DOHLED NEZÁVISLÝCH CERTIFIKAČNÍCH AUTORIT.
Naše továrny jsou pravidelně kontrolovány nezávislými certifikačními autoritami, které ověřují, zda jsou postupy, kterými se řídíme při ochraně zdraví, bezpečnosti a životního prostředí, v souladu se standardy ISO. Splňujeme mezinárodní standardy ISO 14001:2009 a OHSAS: 2007.

GROHE SilkMove®
Maximálně hladká manipulace pro přesnost a bezkonkurenční komfort po celou dobu životnosti.

GROHE StarLight®
Trvanlivé povrchy od dokonalého matu až po diamantový lesk.

GROHE CoolTouch®
Díky 100% technologii GROHE CoolTouch® se už nikdy nespálíte o horké povrchy.

GROHE TurboStat®
Vždy správná teplota pro maximální pohodlí a bezpečí.

MOMENTS OF TRUTH

Masters of Technology společnosti GROHE označují mimořádnou kvalitu a výsledky své práce jako „Moments of Truth“. Jedná se o situace, kdy si konečný uživatel poprvé uvědomí hmatatelné výhody produktu a technologický pokrok, který představuje. Veškeré úsilí, které bylo vloženo do výzkumu, výroby a zdokonalování, vede ke skutečnému požitku z používání a zákazníkově spokojenosti.

GROHE EcoJoy
Šetřete cenné zdroje a vychutnejte si 100% komfort vody.

GROHE DreamSpray®
Inovativní kvalitní sprchy pro luxusní revitalizaci a tělesnou pohodu.

GROHE QuickFix®
Rychlejší, jednodušší a bezproblémová instalace se systémem GROHE QuickFix® zkracuje dobu instalace až o 40 %.

GROHE.CZ

GROHE ČR s.r.o.
Antala Staška 510/38
140 00 Praha 4

© 11/2015 – copyright společnosti GROHE